Валы **(1)** изготовлены из нержавеющей стали AISI 420B. Они установлены на опорах, состоящих из шарикоподшипников с торцевыми уплотнениями, которые обладают достаточным запасом прочности при эксплуатации в стандартных условиях.
Электродвигатель **(2)** представляет собой 2-полюсный трехфазный асинхронный электродвигатель с короткозамкнутым ротором, класс изоляции H (180°C). Охлаждение безмасляного двигателя осуществляется окружающей жидкостью. Категория защиты: IP 68. Конструкция электродвигателя обеспечивает безотказную работу в продолжительном и повторно-кратковременном режиме с числом запусков в час не более пятнадцати с регулярными интервалами. Электродвигатель предназначен для эксплуатации при условии не более 5% несимметрии напряжений между фазами.
Шарикоподшипники **(3)** - с достаточным запасом прочности, самосмазывающиеся, не требующие обслуживания.
Масло, содержащееся в масляной полости **(4)**, предназначено для смазки и охлаждения уплотнений и превращения в эмульсию случайно просочившейся воды.
Данный насос с электроприводом имеет уплотнения двух типов, обеспечивающие идеальную изоляцию электродвигателя от транспортируемой жидкости.
Верхнее уплотнение: манжета из бутадиен-нитрильного каучука.
Нижнее уплотнение **(5)**: торцевое уплотнение из карбида кремния.
Конструкция рабочих колес **(6)** гарантирует высокий гидравлический КПД и малый расход электроэнергии. Рабочие колеса отличаются большими размерами межлопаточных каналов диффузора, минимальным количеством лопаток и специальной конструкцией лопаток диффузора, позволяющей предотвратить наматывание волокнистых материалов.

Вихревые погружные насосы с 2-полюсным электродвигателем, с 3-6 лопатками

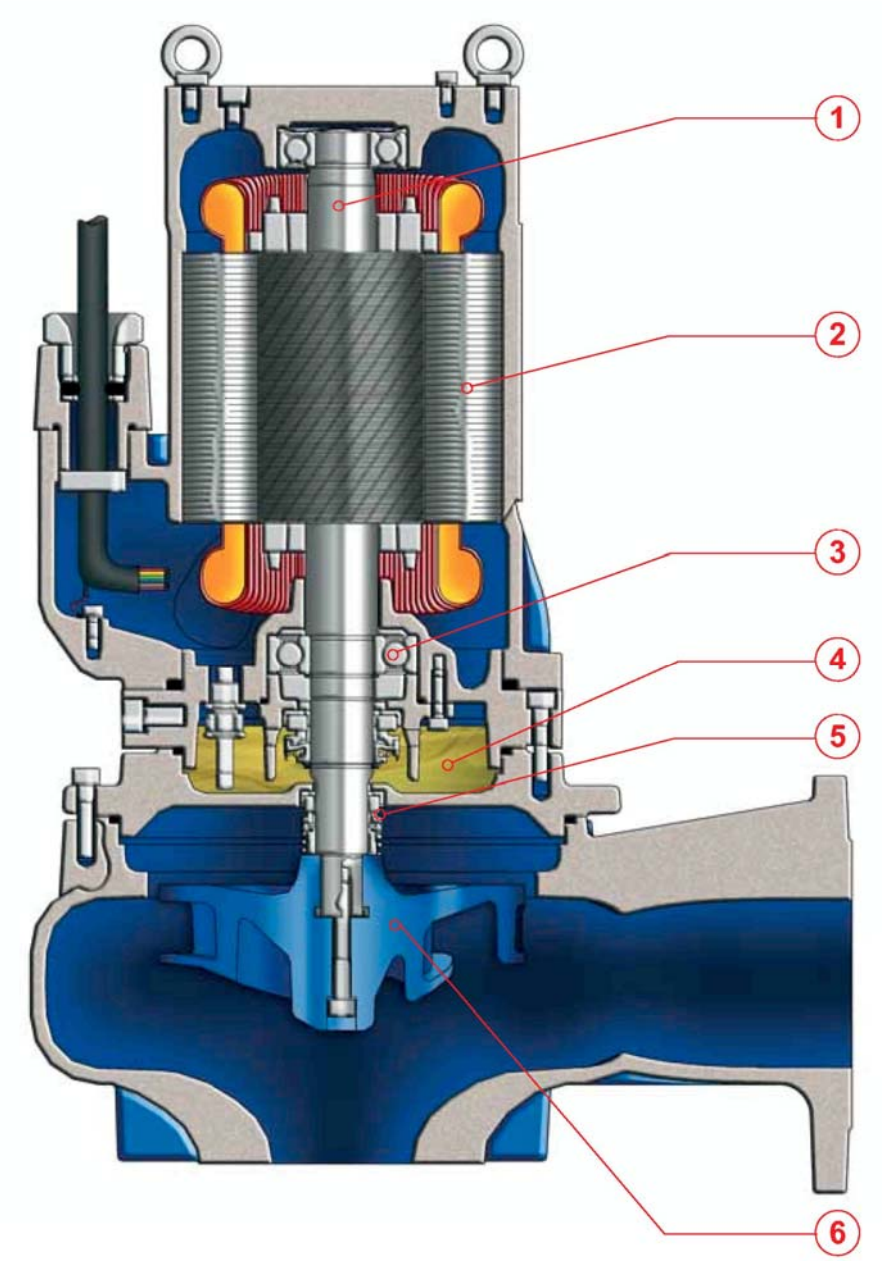

G210R3V1-M50AA2

СФЕРА ПРИМЕНЕНИЯ

Погружные вихревые насосы с электроприводом в основном применяются для перекачивания сточных вод и взвешенных твердых частиц. В частности, они применяются для дренажа септических емкостей, а также для других бытовых и промышленных работ.

СВЕДЕНИЯ О КОНСТРУКЦИИ

Погружные насосы с электроприводом, обладающие надежной конструкцией. Герметичный электродвигатель, установленный в отдельном отсеке, посредством укороченного вала соединен с рабочим колесом, которое установлено в корпусе насоса. Изоляция электродвигателя от гидравлического контура достигается за счет масляной полости, находящейся между ними.
Трехфазные асинхронные электродвигатели с короткозамкнутыми роторами, категория защиты IP 68, класс изоляции H. Предназначены для работы в режиме S1 (продолжительном) с максимальной перегрузкой до 10 %, с естественным охлаждением при температуре <40°C. Допускается до 15 запусков в час. Охлаждение двигателей обеспечивается за счет теплообмена с окружающей жидкостью.

МАТЕРИАЛЫ

Корпус двигателя: чугун EN-GJL-250, рабочее колесо: чугун EN-GJL- 250+Ni, электрический кабель: неопрен H07RN/F, вал: нержавеющая сталь AISI 420B, уплотнительные кольца и манжеты: нитрил, болты класса A2: AISI 304, торцевое уплотнение: карбид кремния / карбид кремния.

Вихревые погружные насосы с 2-полюсным электродвигателем, с 3-6 лопатками

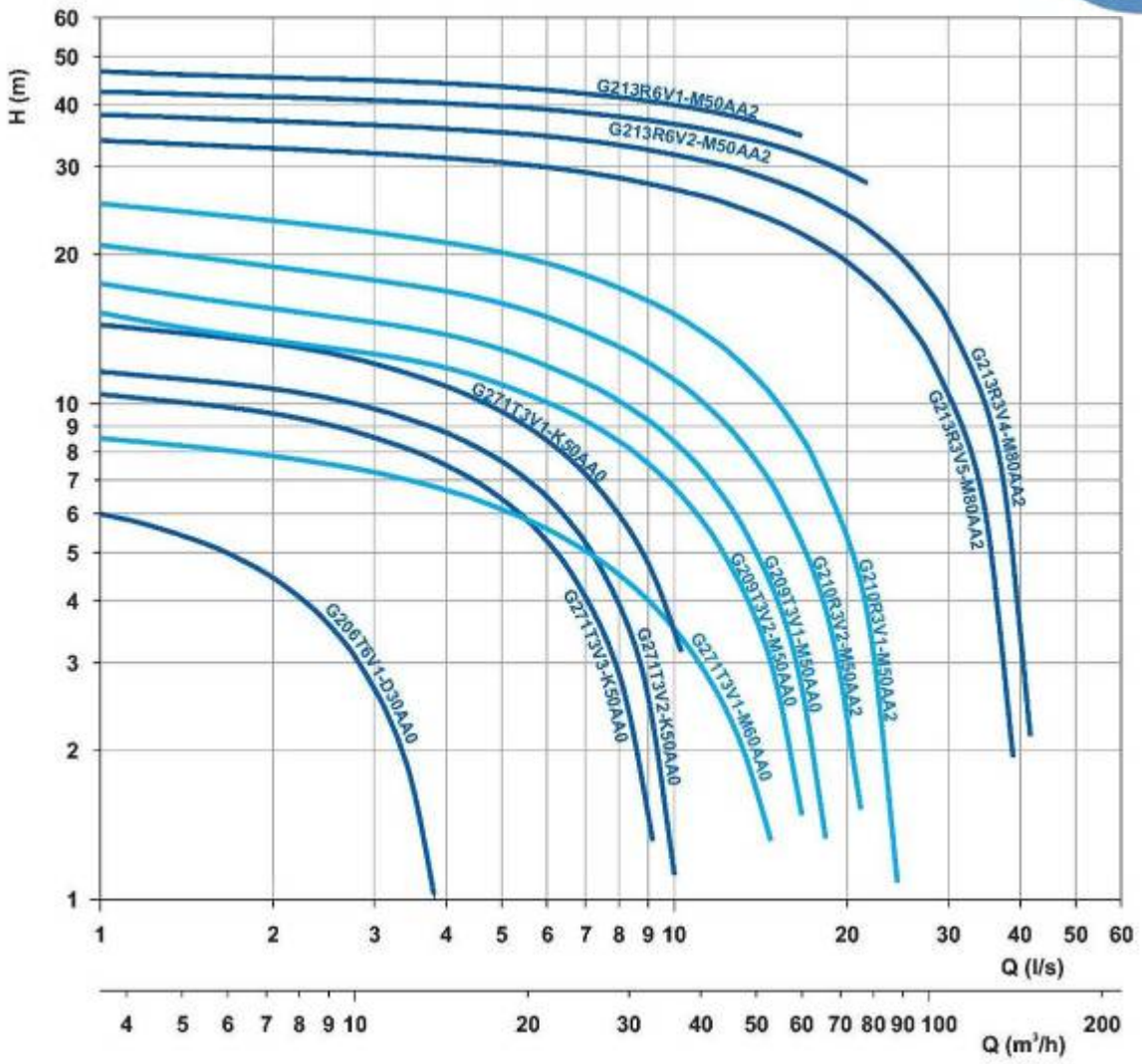

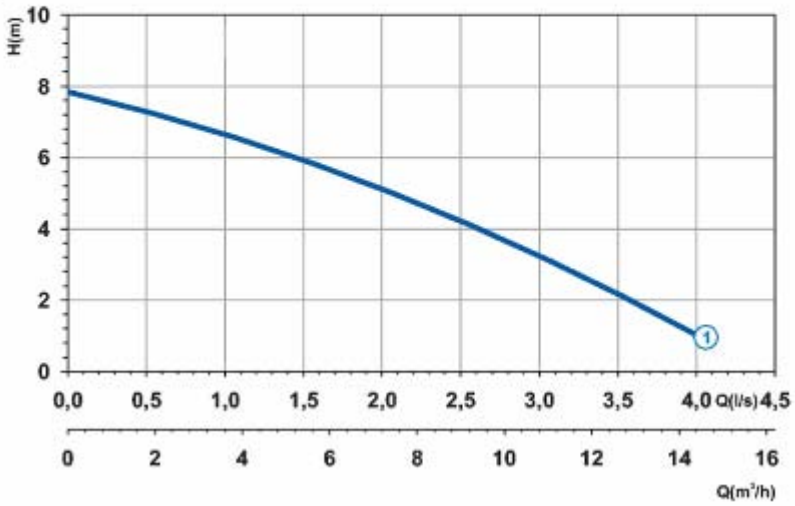

Эксплуатационные характеристики

Источник электропитания	1-фазный, 230 В, 50 Гц
Частота вращения, об/мин.	2850
Диаметр проходного отверстия (мм)	30
Выпускное отверстие (мм)	DN 40
Масса (кг)	14

Крив/ **№**	Код	Тип	**ЭЛЕКТРОДВИГАТЕЛЬ**			Код ATEX
			Ном. мощн. **P2 (кВт)**	Ном. ток **I (A)**	Пуск. ток **Is (A)**	
1	7000264	**G206M6V1-D30AB1**	0,5	4,0	**12,4**	-

Размеры (мм)

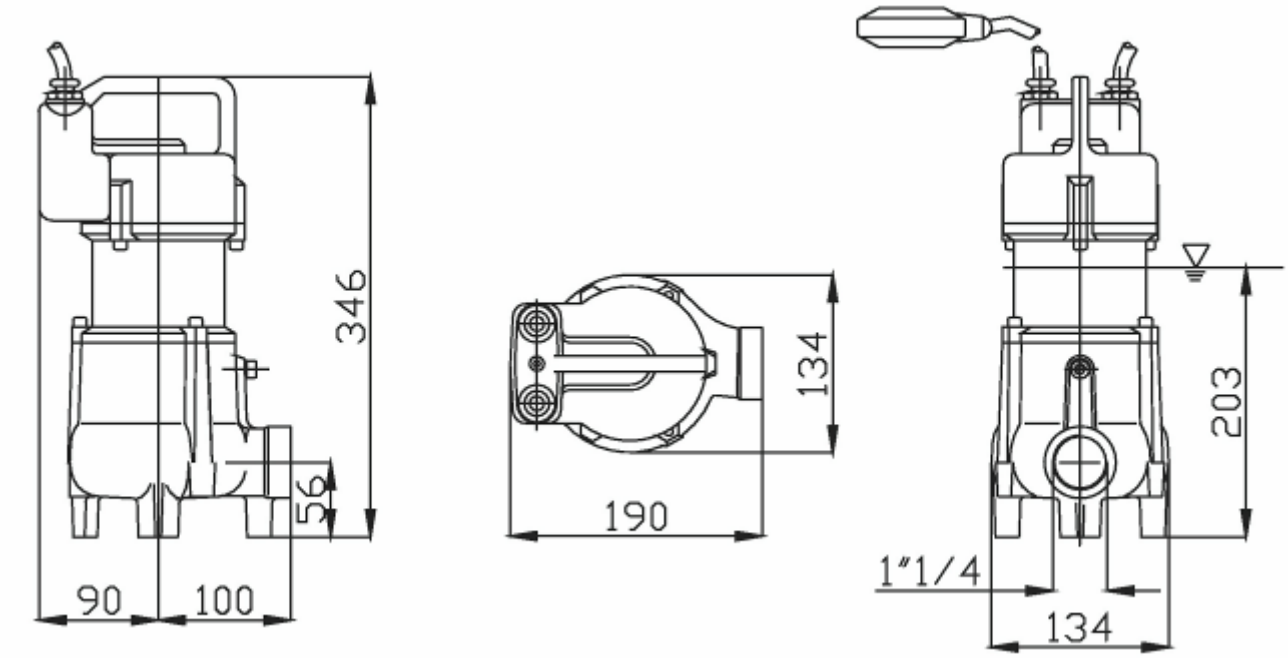

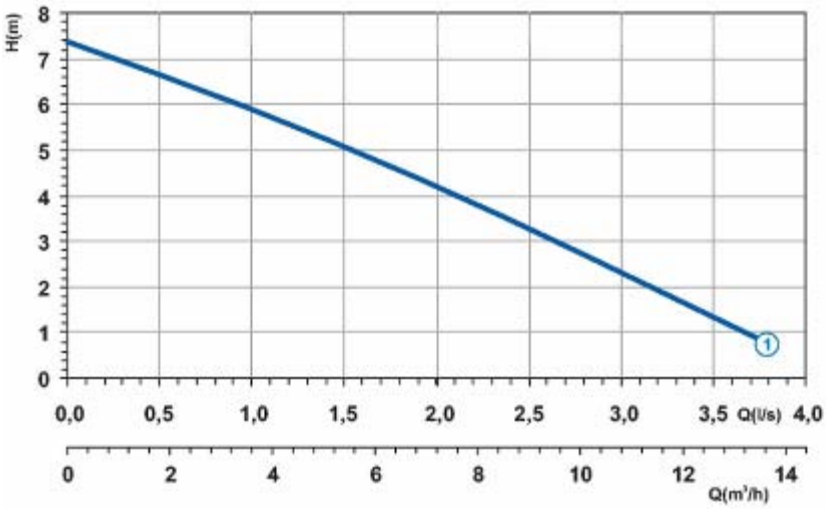

Эксплуатационные характеристики

Источник электропитания	3-фазный, 400 В, 50 Гц
Частота вращения, об/мин.	2850
Диаметр проходного отверстия (мм)	30
Выпускное отверстие (мм)	DN 40
Масса (кг)	14

Крив. №	Код	Тип	ЭЛЕКТРОДВИГАТЕЛЬ			Код ATEX
			Ном. мощн. **P2 (кВт)**	Ном. ток **I (A)**	Пуск. ток **Is (A)**	
1	7002139	**G206T6D1-D30AA0**	0,5	1,5	**5,2**	-

Размеры (мм)

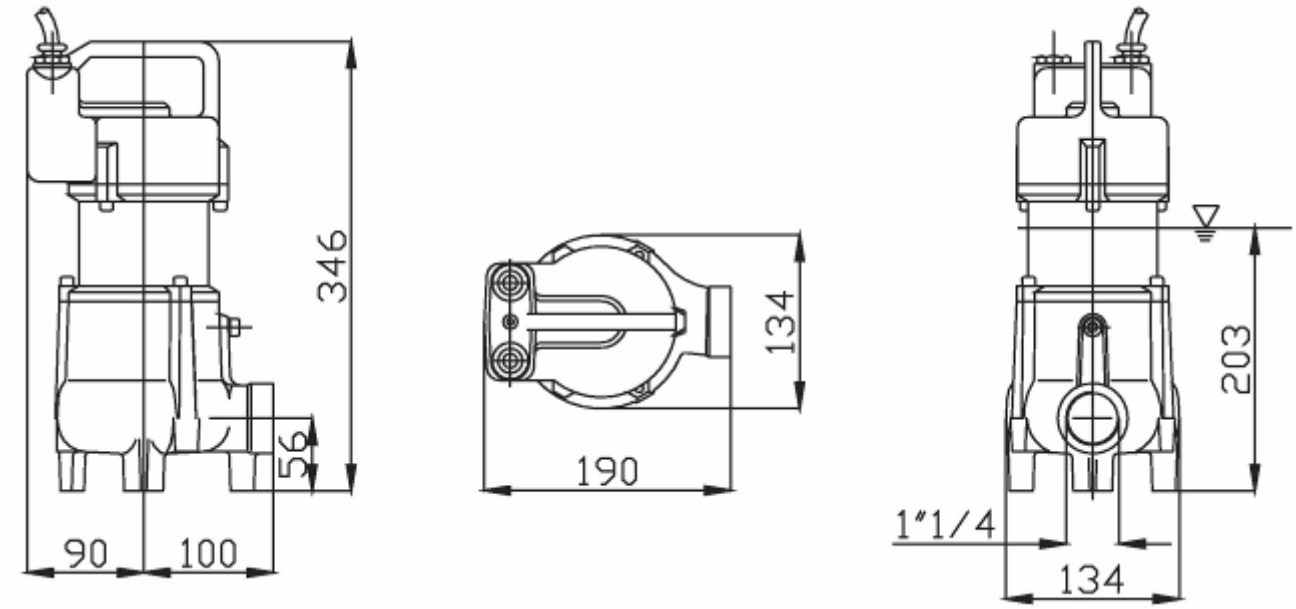

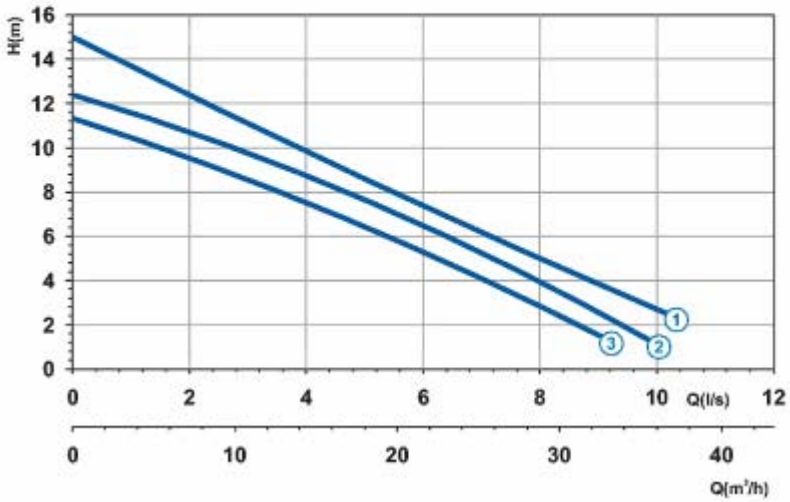

Эксплуатационные характеристики

Источник электропитания	1-фазный, 230 В, 50 Гц
Частота вращения, об/мин.	2850
Диаметр проходного отверстия (мм)	50
Выпускное отверстие (мм)	DN 50
Масса (кг)	43

Крив. №	Код	Тип	ЭЛЕКТРОДВИГАТЕЛЬ			Код ATEX
			Ном. мощн. P2 (кВт)	Ном. ток I (A)	Пуск. ток Is (A)	
1	7005432	**G271M3V1-K50AB1**	1,8	10	**35**	7005618
2	7006436	**G271M3V2-K50AB1**	1,1	7,5	**21**	7006438
3	7006437	**G271M3V3-K50AB1**	1,1	7,5	**21**	7006443

Размеры (мм)

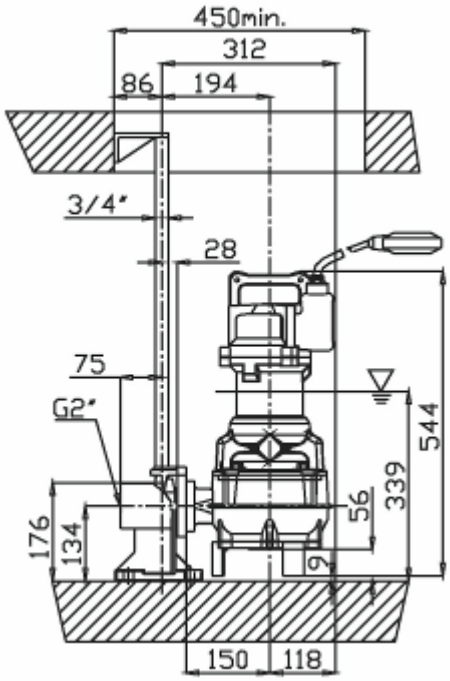

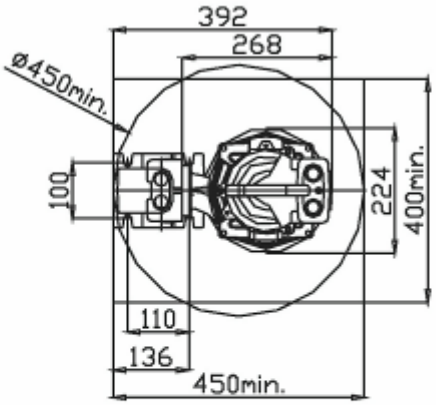

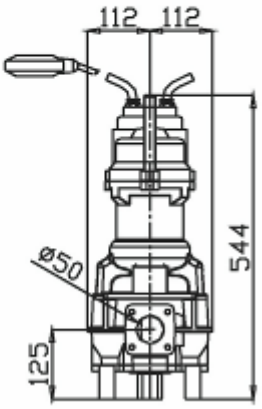

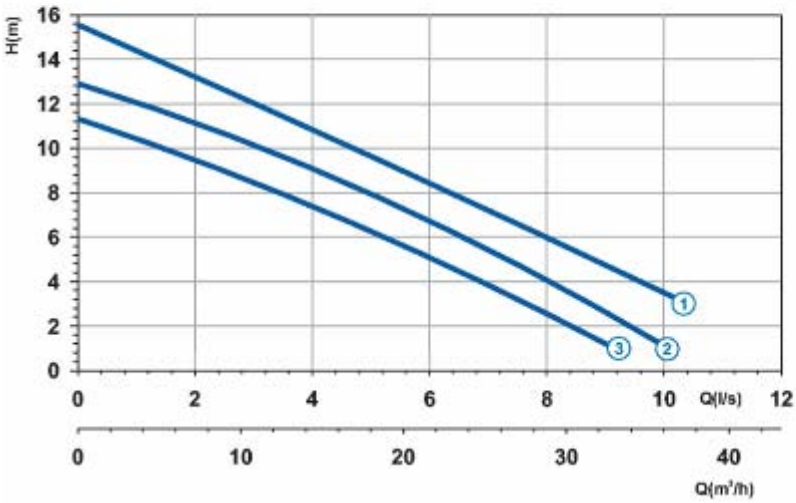

Эксплуатационные характеристики

Источник электропитания	3-фазный, 400 В, 50 Гц
Частота вращения, об/мин.	2850
Диаметр проходного отверстия (мм)	50
Выпускное отверстие (мм)	DN 50
Масса (кг)	43

Крив. №	Код	Тип	ЭЛЕКТРОДВИГАТЕЛЬ			Код ATEX
			Ном. мощн. **P2 (кВт)**	Ном. ток **I (A)**	Пуск. ток **Is (A)**	
1	7005419	**G271T3V1-K50AA0**	2,4	5,0	**21**	7005697
2	7005996	**G271T3V2-K50AA0**	1,4	3,5	**14,7**	7006433
3	7005997	**G271T3V3-K50AA0**	1,4	3,5	**14,7**	7006435

Размеры (мм)

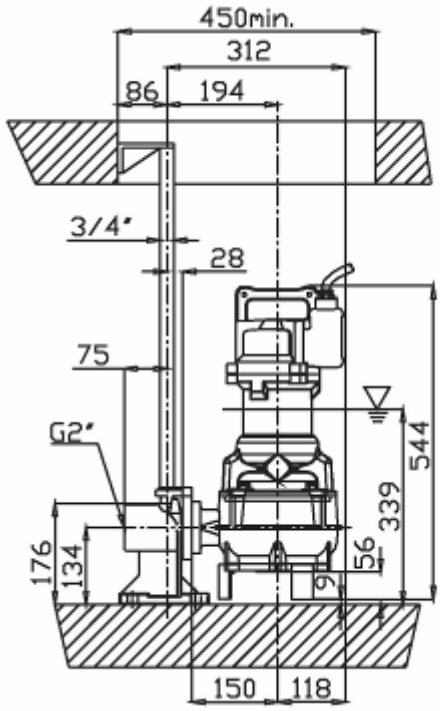

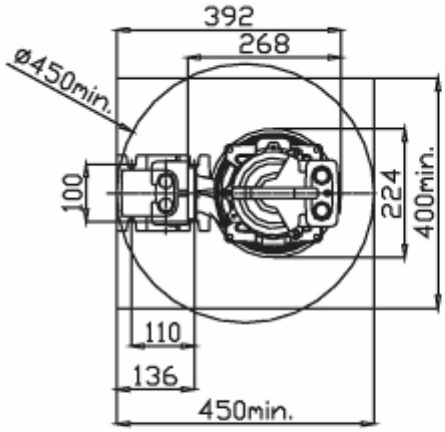

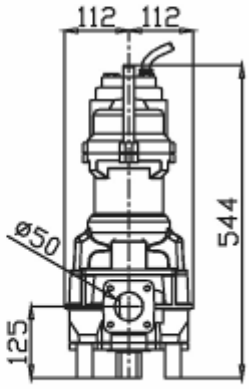

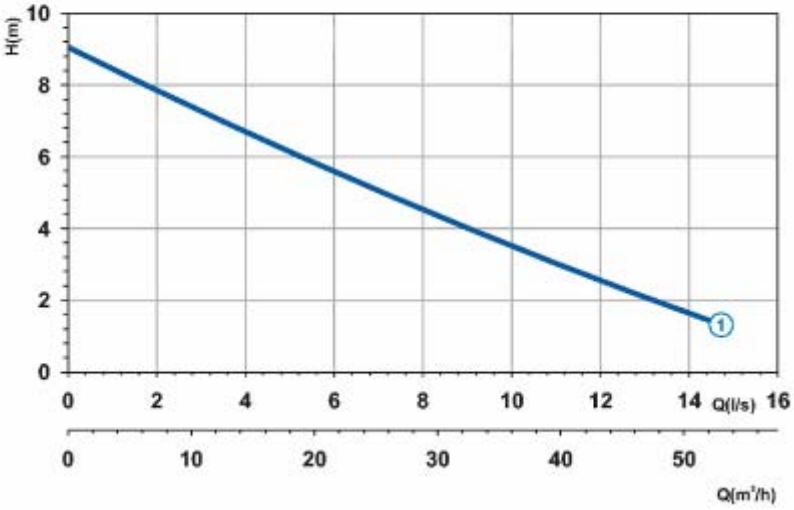

Эксплуатационные характеристики

Источник электропитания	1-фазный, 230 В, 50 Гц
Частота вращения, об/мин.	2850
Диаметр проходного отверстия (мм)	60
Выпускное отверстие (мм)	DN 80
Масса (кг)	40

Крив. №	Код	Тип	ЭЛЕКТРОДВИГАТЕЛЬ			Код ATEX
			Ном. мощн. **P2 (кВт)**	Ном. ток **I (A)**	Пуск. ток **Is (A)**	
1	7005433	**G271M3V1-M60AB1**	1,8	10	**35**	7005791

Размеры (мм)

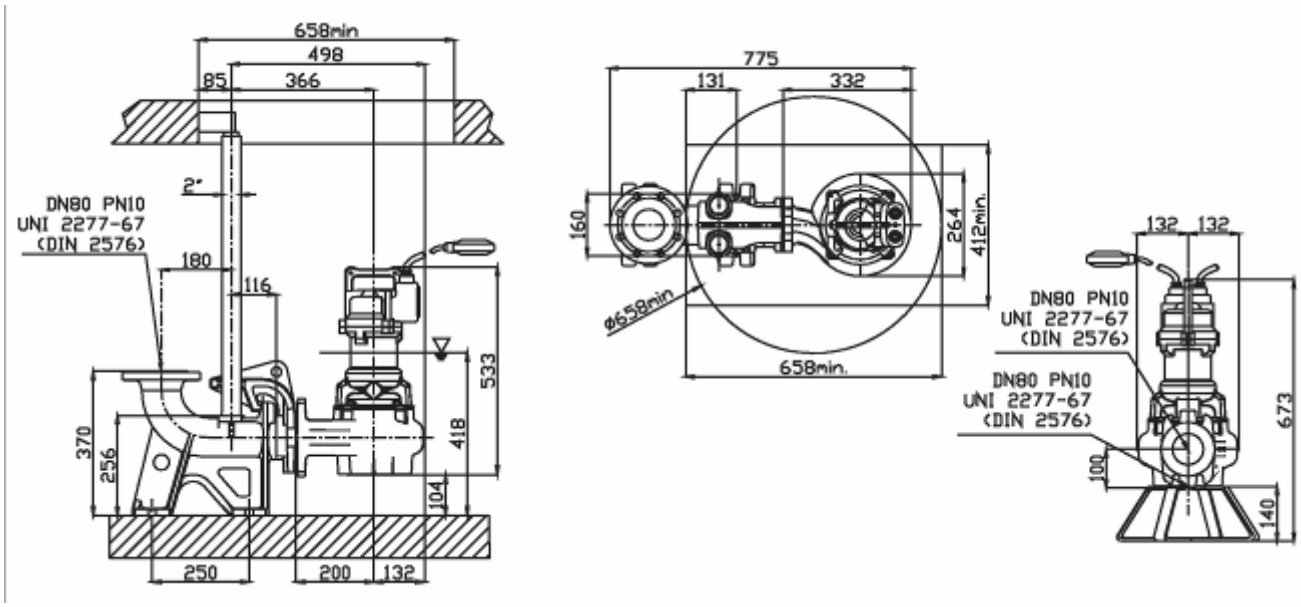

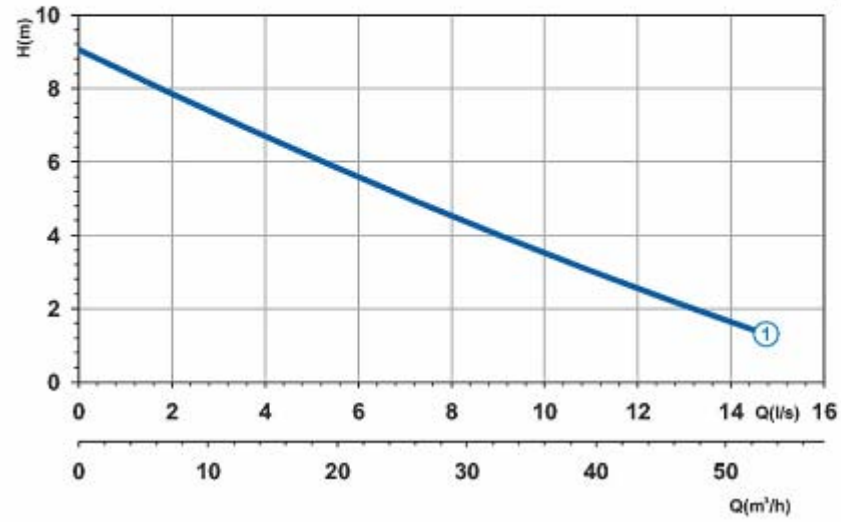

Эксплуатационные характеристики

Источник электропитания	3-фазный, 400 В, 50 Гц
Частота вращения, об/мин.	2850
Диаметр проходного отверстия (мм)	60
Выпускное отверстие (мм)	DN 80
Масса (кг)	40

Крив. **№**	Код	Тип	**ЭЛЕКТРОДВИГАТЕЛЬ**			Код ATEX
			Ном. мощн. **P2 (кВт)**	Ном. ток **I (A)**	Пуск. ток **Is (A)**	
1	7005421	**G271T3V1-M60AA0**	2,4	5,0	**21**	7005524

Размеры (мм)

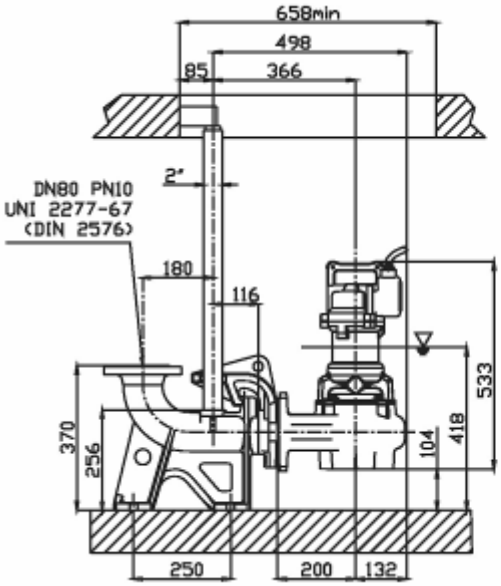

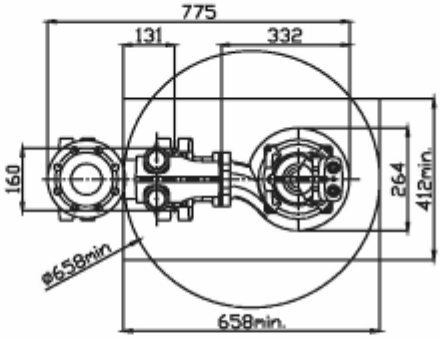

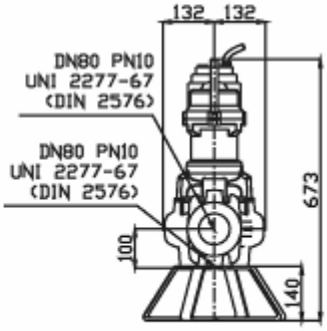

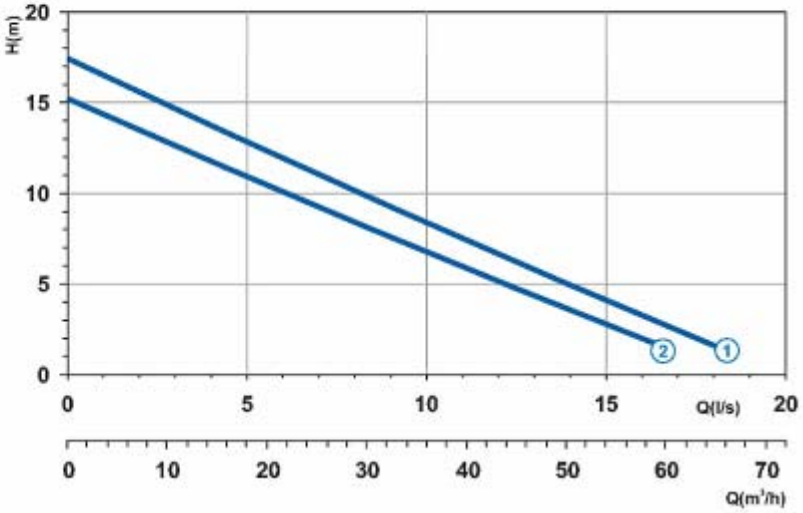

Эксплуатационные характеристики

Источник электропитания	3-фазный, 400 В, 50 Гц
Частота вращения, об/мин.	2850
Диаметр проходного отверстия (мм)	50
Выпускное отверстие (мм)	DN 80
Масса (кг)	60

Крив. №	Код	Тип	ЭЛЕКТРОДВИГАТЕЛЬ			Код ATEX
			Ном. мощн. **P2 (кВт)**	Ном. ток **I (A)**	Пуск. ток **Is (A)**	
1	7002496	**G209T3V1-M50AA0**	3,2	6,5	**31,8**	7002807
2	7009360	**G209T3V2-M50AA0**	3,2	6,5	**31,8**	7008930

Размеры (мм)

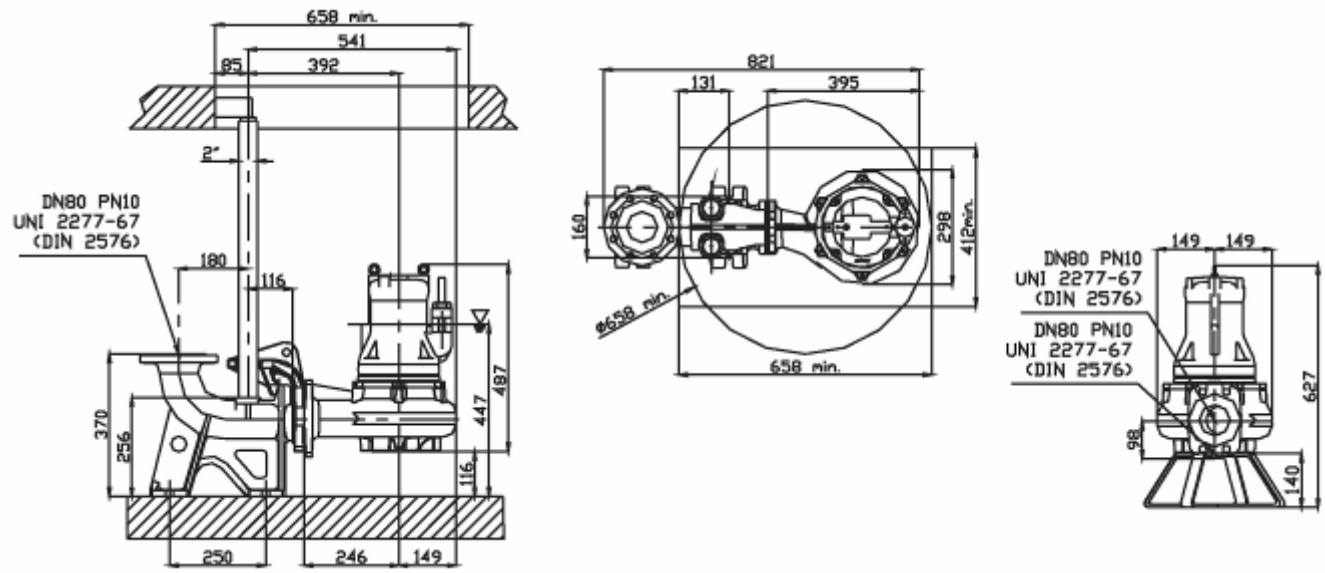

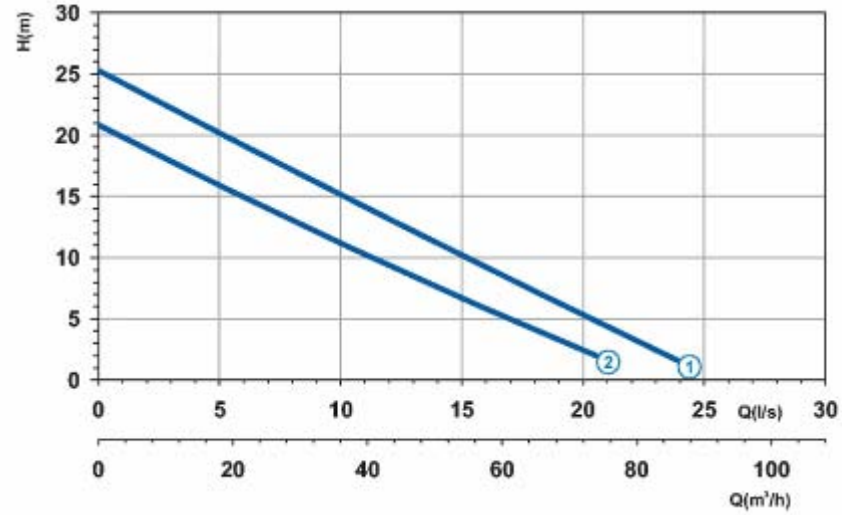

Эксплуатационные характеристики

Источник электропитания	3-фазный, 400/690 В, 50 Гц
Частота вращения, об/мин.	2850
Диаметр проходного отверстия (мм)	50
Выпускное отверстие (мм)	DN 80
Масса (кг)	77

Крив. №	Код	Тип	ЭЛЕКТРОДВИГАТЕЛЬ			Код ATEX
			Ном. мощн. **P2 (кВт)**	Ном. ток **I (A)**	Пуск. ток **Is (A)**	
1	7003212	**G210R3V1-M50AA0**	5,7	12,5	**73,7**	7002799
2	7003213	**G210R3V2-M50AA0**	5,0	11	**64,9**	7002800

Размеры (мм)

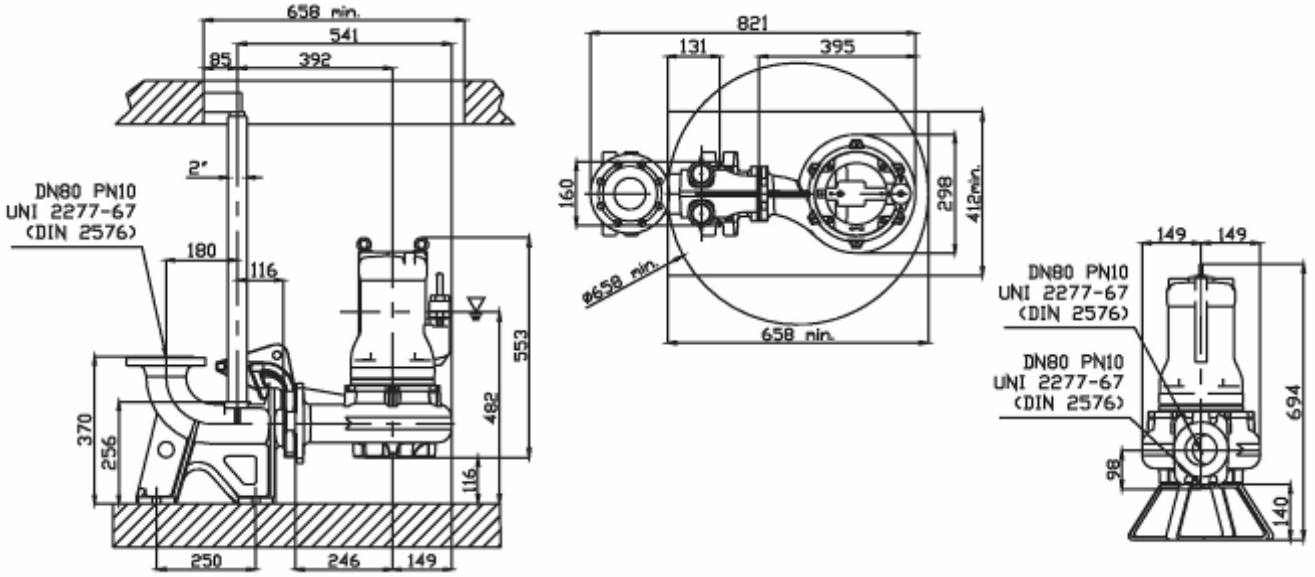

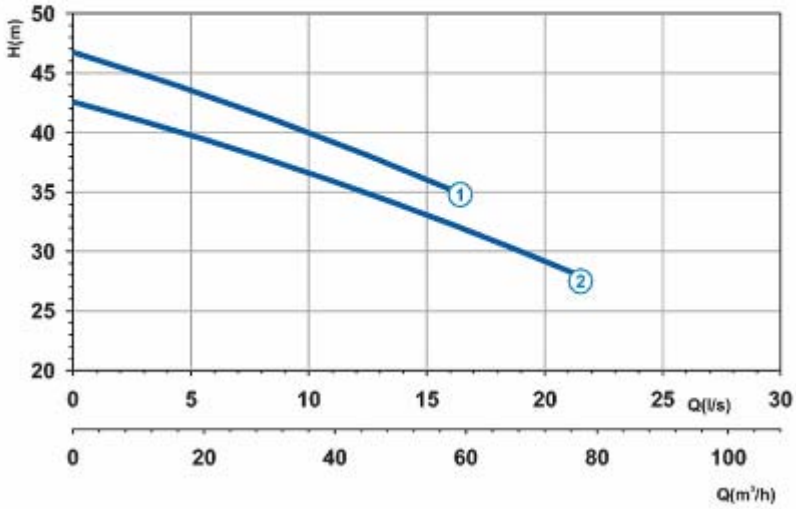

Эксплуатационные характеристики

Источник электропитания	3-фазный, 400/690 В, 50 Гц
Частота вращения, об/мин.	2850
Диаметр проходного отверстия (мм)	50
Выпускное отверстие (мм)	DN 80
Масса (кг)	190

Кривая №	Код	Тип	ЭЛЕКТРОДВИГАТЕЛЬ			Код ATEX
			Ном. мощн. **P2 (кВт)**	Ном. ток **I (A)**	Пуск. ток **Is (A)**	
1	7006428	**G213R6V1-M50AA0**	18,2	34	**193,8**	7007469
2	7006429	**G213R6V2-M50AA0**	18,2	34	**193,8**	7007398

Размеры (мм)

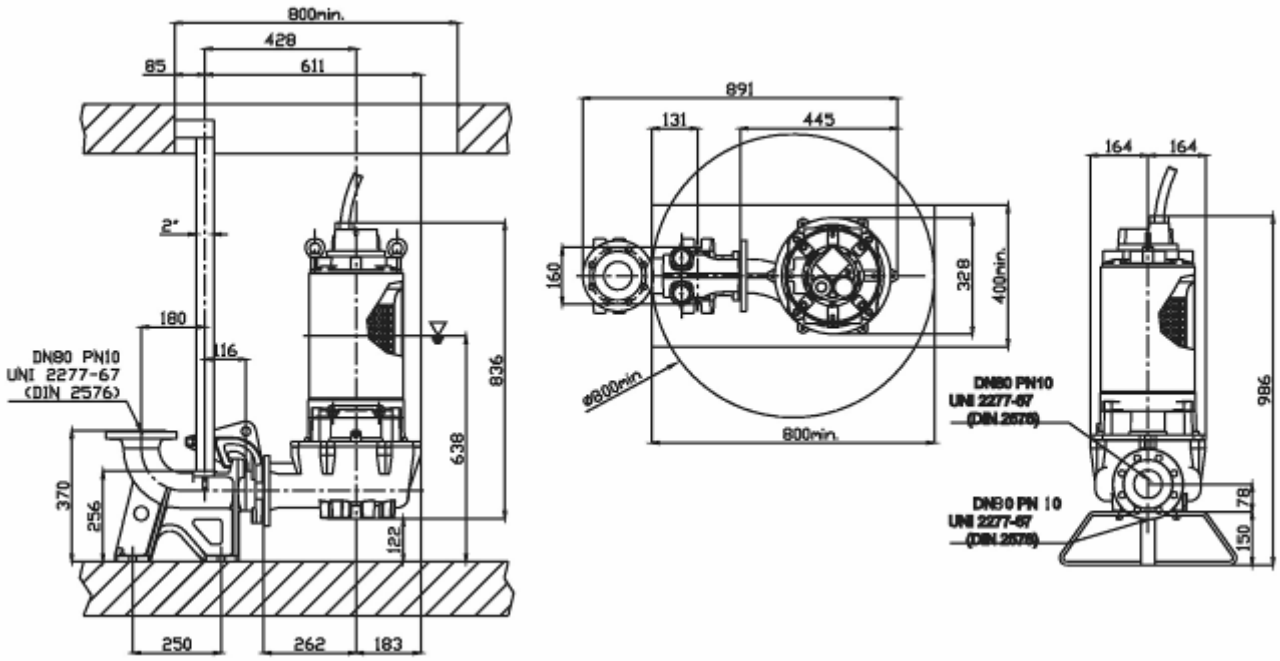

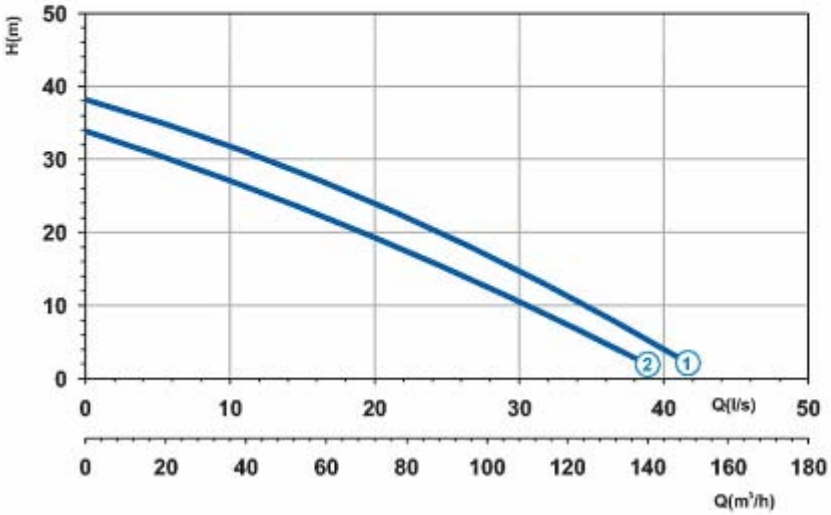

Эксплуатационные характеристики

Источник электропитания	3-фазный, 400/690 В, 50 Гц
Частота вращения, об/мин.	2850
Диаметр проходного отверстия (мм)	50
Выпускное отверстие (мм)	DN 80
Масса (кг)	190

Кривая №	Код	Тип	ЭЛЕКТРОДВИГАТЕЛЬ			Код ATEX
			Ном. мощн. **P2 (кВт)**	Ном. ток **I (A)**	Пуск. ток **Is (A)**	
1	7006110	**G213R3V4-M80AA2**	18,2	34	**193,8**	7007473
2	7006112	**G213R3V5-M80AA0**	15,9	30	**171**	7007472

Размеры (мм)

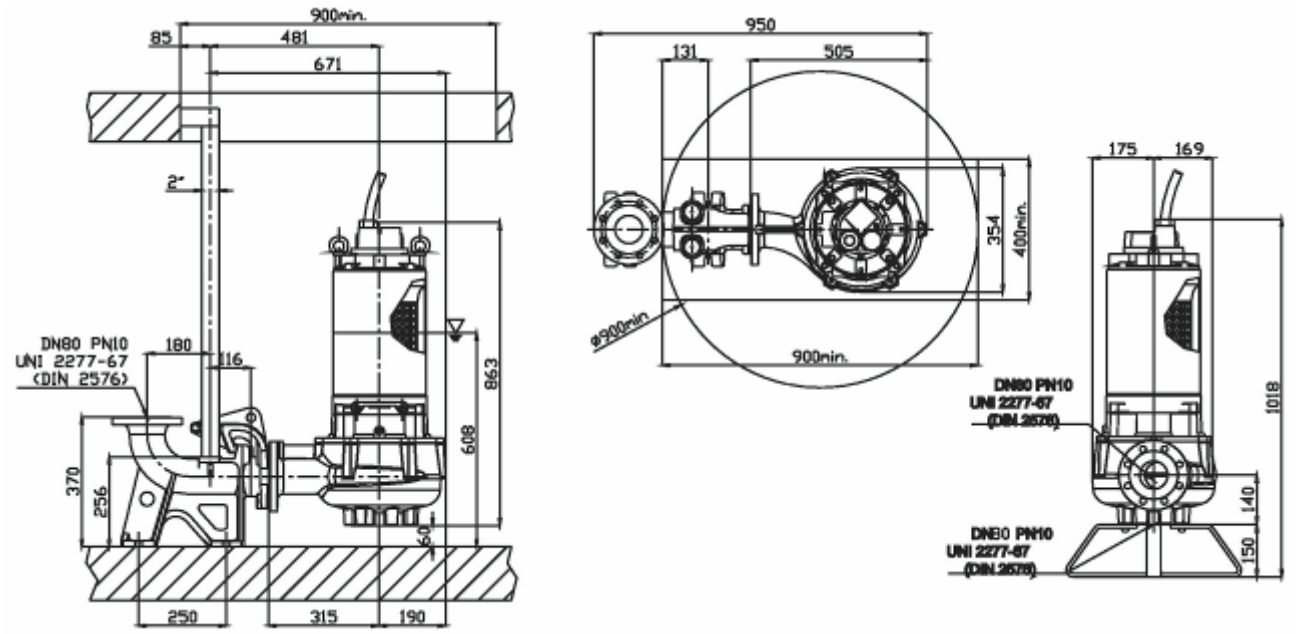

Валы **(1)** изготовлены из нержавеющей стали AISI 420B. Они установлены на опорах, состоящих из шарикоподшипников с торцевыми уплотнениями, которые обладают достаточным запасом прочности при эксплуатации в стандартных условиях.
Электродвигатель **(2)** представляет собой 4-полюсный трехфазный асинхронный электродвигатель с короткозамкнутым ротором, класс изоляции H (180°C). Охлаждение безмасляного двигателя осуществляется окружающей жидкостью. Категория защиты: IP 68. Конструкция электродвигателя обеспечивает безотказную работу в продолжительном и повторно-кратковременном режиме с числом запусков в час не более пятнадцати с регулярными интервалами. Электродвигатель предназначен для эксплуатации при условии не более 5% несимметрии напряжений между фазами.
Шарикоподшипники **(3)** - с достаточным запасом прочности, самосмазывающиеся, не требующие обслуживания.
Масло, содержащееся в масляной полости **(4)**, предназначено для смазки и охлаждения уплотнений и превращения случайно просочившейся воды в эмульсию.
Данный насос с электроприводом имеет уплотнения двух типов, обеспечивающие идеальную изоляцию электродвигателя от транспортируемой жидкости.
Верхнее уплотнение: манжета из бутадиен-нитрильного каучука.
Нижнее уплотнение **(5)**: торцевое уплотнение из карбида кремния.
Конструкция рабочих колес **(6)** гарантирует высокий гидравлический КПД и малый расход электроэнергии. Рабочие колеса отличаются большими размерами межлопаточных каналов диффузора, минимальным количеством лопаток и специальной конструкцией лопаток диффузора, позволяющей предотвратить наматывание волокнистых материалов.

Вихревые погружные насосы с 4-полюсным электродвигателем, с 6 лопатками

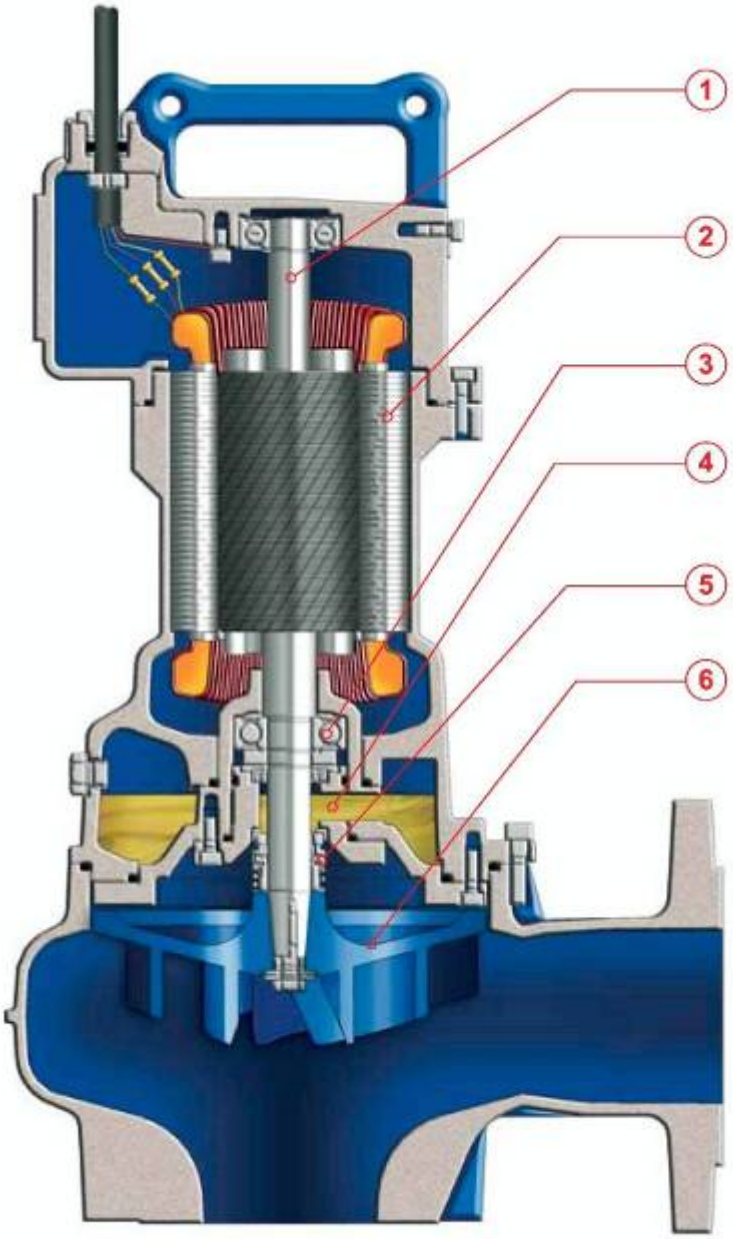

G471T6V1-M50AA0

СФЕРА ПРИМЕНЕНИЯ

Погружные вихревые насосы с электроприводом в основном применяются для перекачивания сточных вод и взвешенных твердых частиц. В частности, они применяются для дренажа септических емкостей, а также для других бытовых и промышленных работ.

СВЕДЕНИЯ О КОНСТРУКЦИИ

Погружные насосы с электроприводом, обладающие надежной конструкцией. Герметичный электродвигатель, установленный в отдельном отсеке, посредством укороченного вала соединен с рабочим колесом, которое установлено в корпусе насоса. Изоляция электродвигателя от гидравлического контура достигается за счет масляной полости, находящейся между ними.
Трехфазные асинхронные электродвигатели с короткозамкнутыми роторами, категория защиты IP 68, класс изоляции H. Предназначены для работы в режиме S1 (продолжительном) с максимальной перегрузкой до 10 %, с естественным охлаждением при температуре <40°C. Допускается до 15 запусков в час. Охлаждение двигателей обеспечивается за счет теплообмена с окружающей жидкостью.

МАТЕРИАЛЫ

Корпус двигателя: чугун EN-GJL-250, рабочее колесо: чугун EN-GJL- 250+Ni, электрический кабель: неопрен H07RN/F, вал: нержавеющая сталь AISI 420B, уплотнительные кольца и манжеты: нитрил, болты класса A2: AISI 304, торцевое уплотнение: карбид кремния / карбид кремния.

Вихревые погружные насосы с 4-полюсным электродвигателем, с 6 лопатками

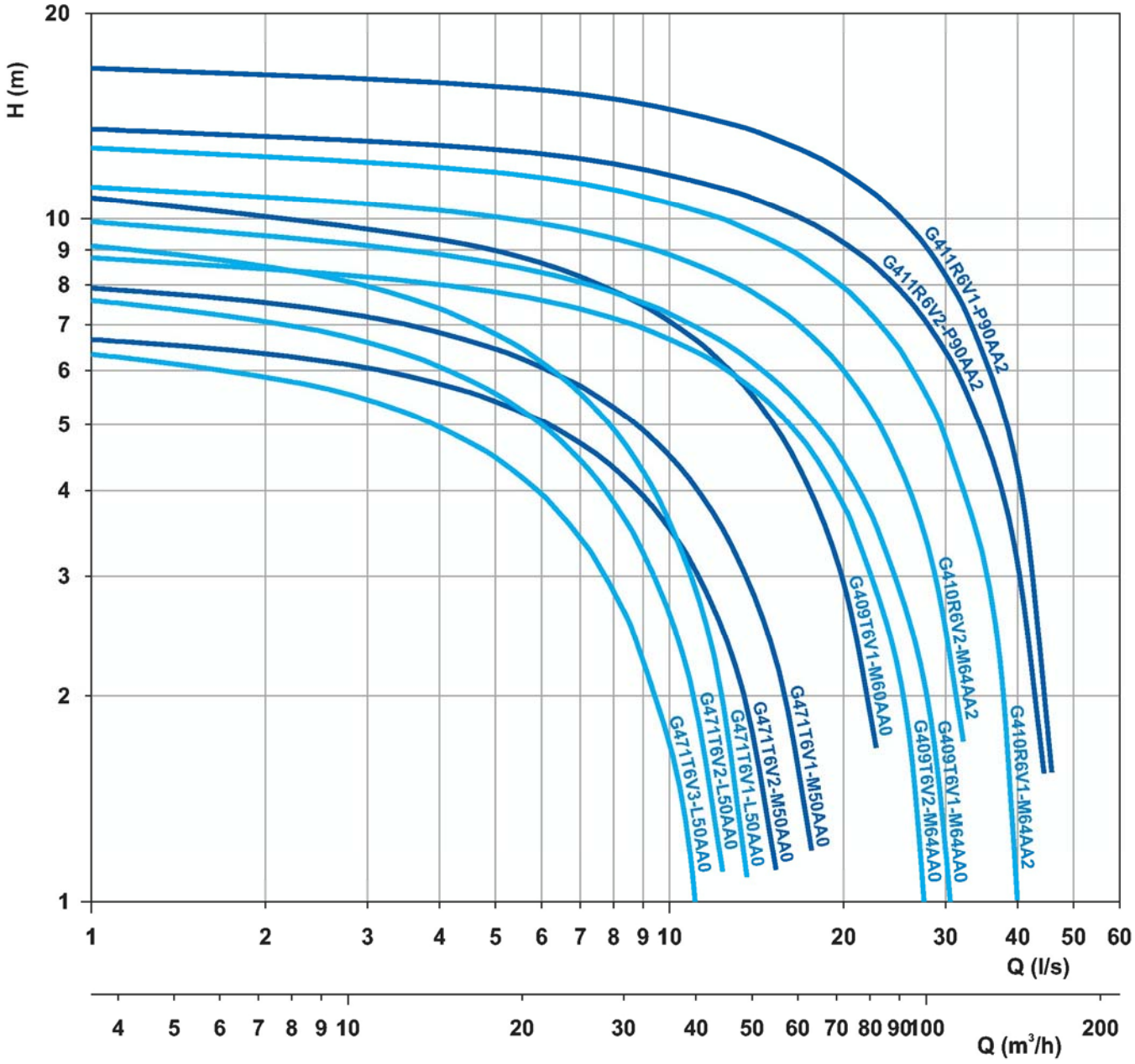

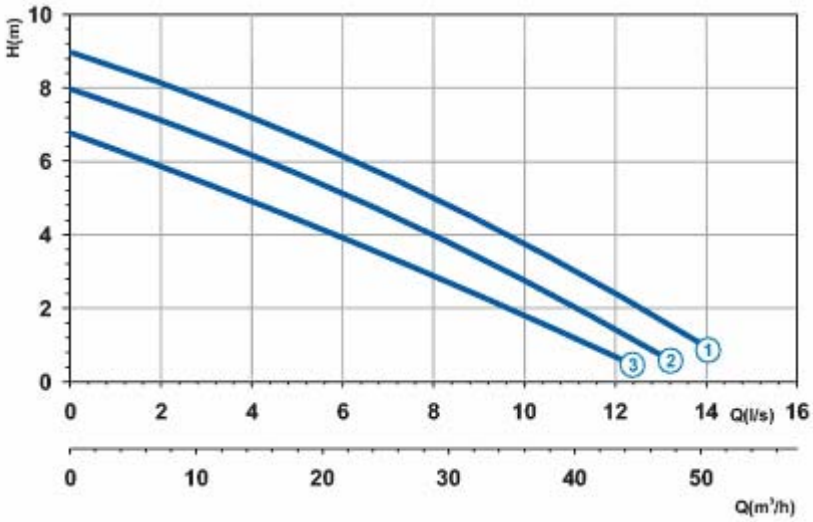

Эксплуатационные характеристики

Источник электропитания	1-фазный, 230 В, 50 Гц
Частота вращения, об/мин.	1450
Диаметр проходного отверстия (мм)	50
Выпускное отверстие (мм)	DN 65
Масса (кг)	42

Крив. №	Код	Тип	ЭЛЕКТРОДВИГАТЕЛЬ			Код ATEX
			Ном. мощн. **P2 (кВт)**	Ном. ток **I (A)**	Пуск. ток **Is (A)**	
1	7002285	**G471M6V1-L50AB1**	1,2	8.5	34,8	7002822
2	7002286	**G471M6V2-L50AB1**	1,0	7,0	28,7	7002823
3	70032287	**G471M6V3-L50AB1**	1,0	7,0	28,7	7002824

Размеры (мм)

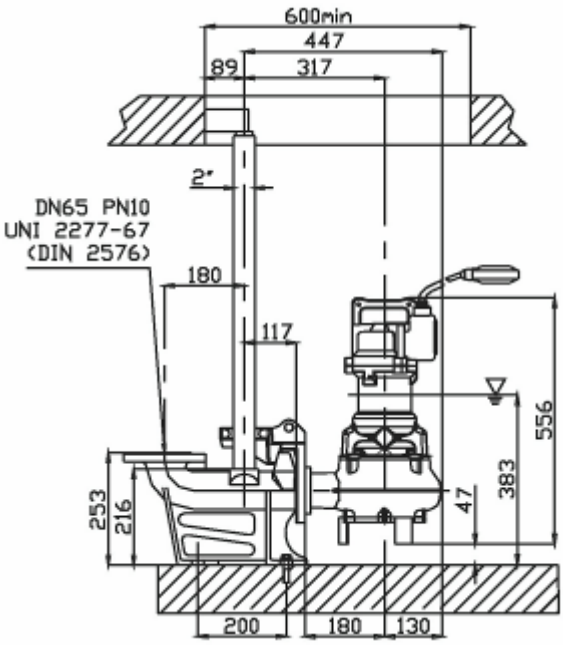

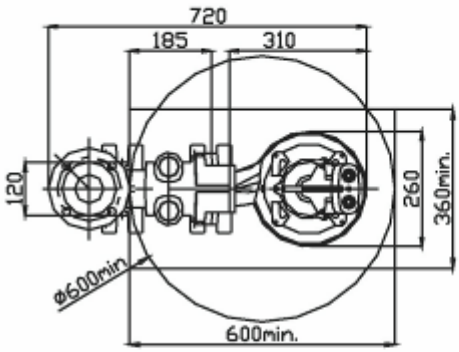

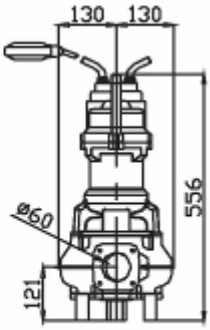

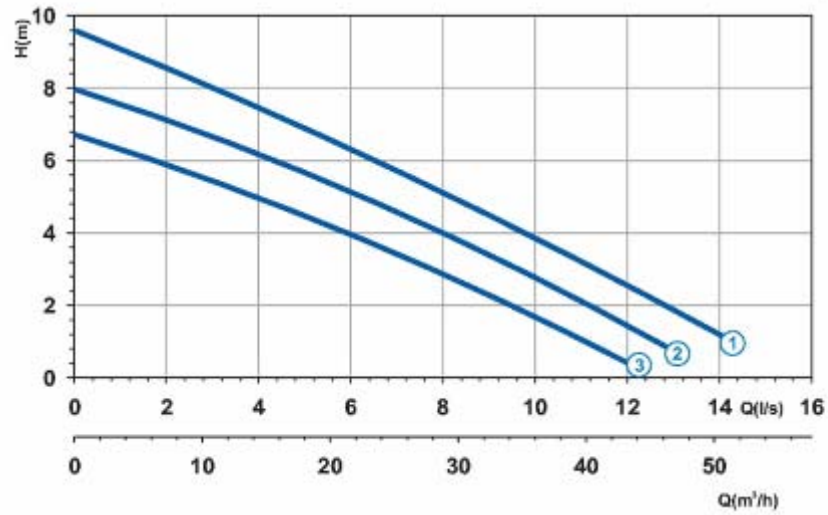

Эксплуатационные характеристики

Источник электропитания	3-фазный, 400 В, 50 Гц
Частота вращения, об/мин.	1450
Диаметр проходного отверстия (мм)	50
Выпускное отверстие (мм)	DN 65
Масса (кг)	42

Крив. №	Код	Тип	ЭЛЕКТРОДВИГАТЕЛЬ			Код ATEX
			Ном. мощн. **P2 (кВт)**	Ном. ток **I (A)**	Пуск. ток **Is (A)**	
1	7002047	**G471T6V1-L50AA0**	1,4	3.5	16,1	7002702
2	7002048	**G471T6V2-L50AA0**	1,0	3,0	13,8	7003843
3	7002049	**G471T6V2-L50AA0**	1,0	3,0	13,8	7002811

Размеры (мм)

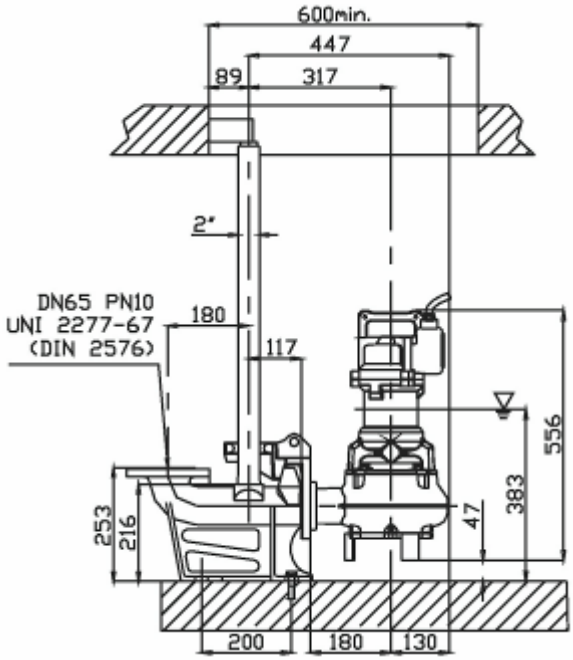

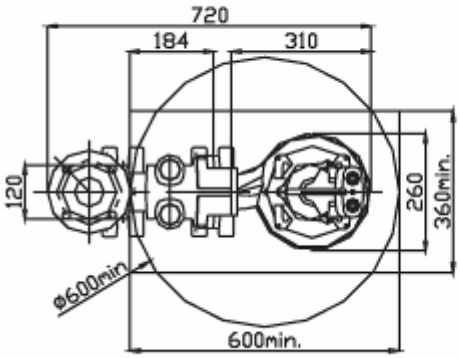

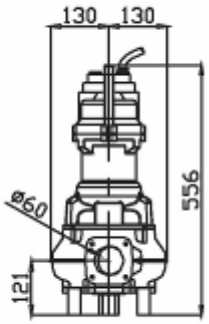

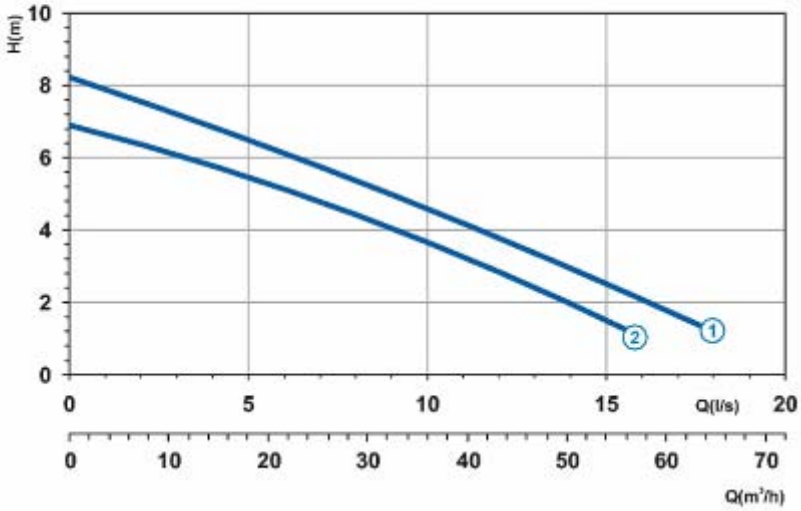

Эксплуатационные характеристики

Источник электропитания	1-фазный, 230 В, 50 Гц
Частота вращения, об/мин.	1450
Диаметр проходного отверстия (мм)	50
Выпускное отверстие (мм)	DN 80
Масса (кг)	47

Крив. №	Код	Тип	ЭЛЕКТРОДВИГАТЕЛЬ			Код ATEX
			Ном. мощн. **P2 (кВт)**	Ном. ток **I (A)**	Пуск. ток **Is (A)**	
1	7005430	**G471M6V1-M50AB1**	1,2	8.5	34,8	7005821
2	7005431	**G471M6V2-L50AB2**	1,0	7,0	28,7	7005682

Размеры (мм)

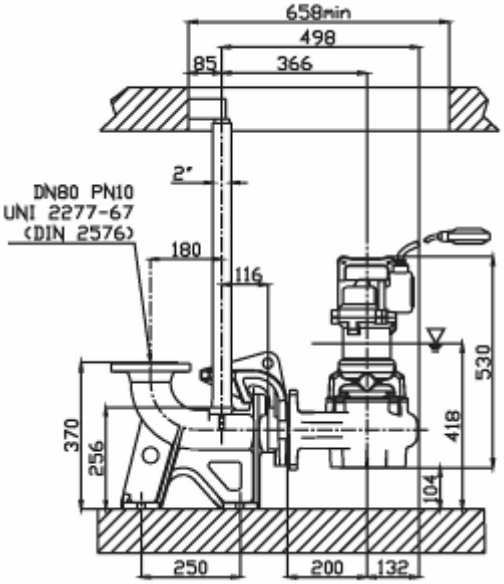

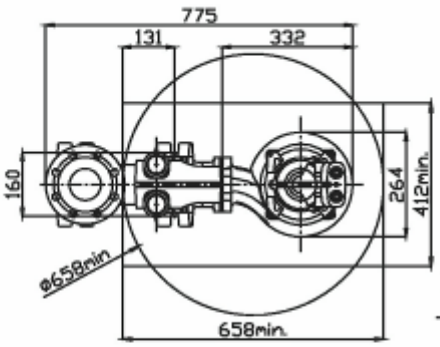

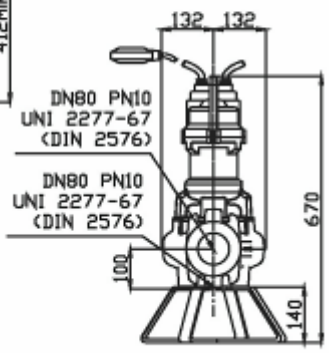

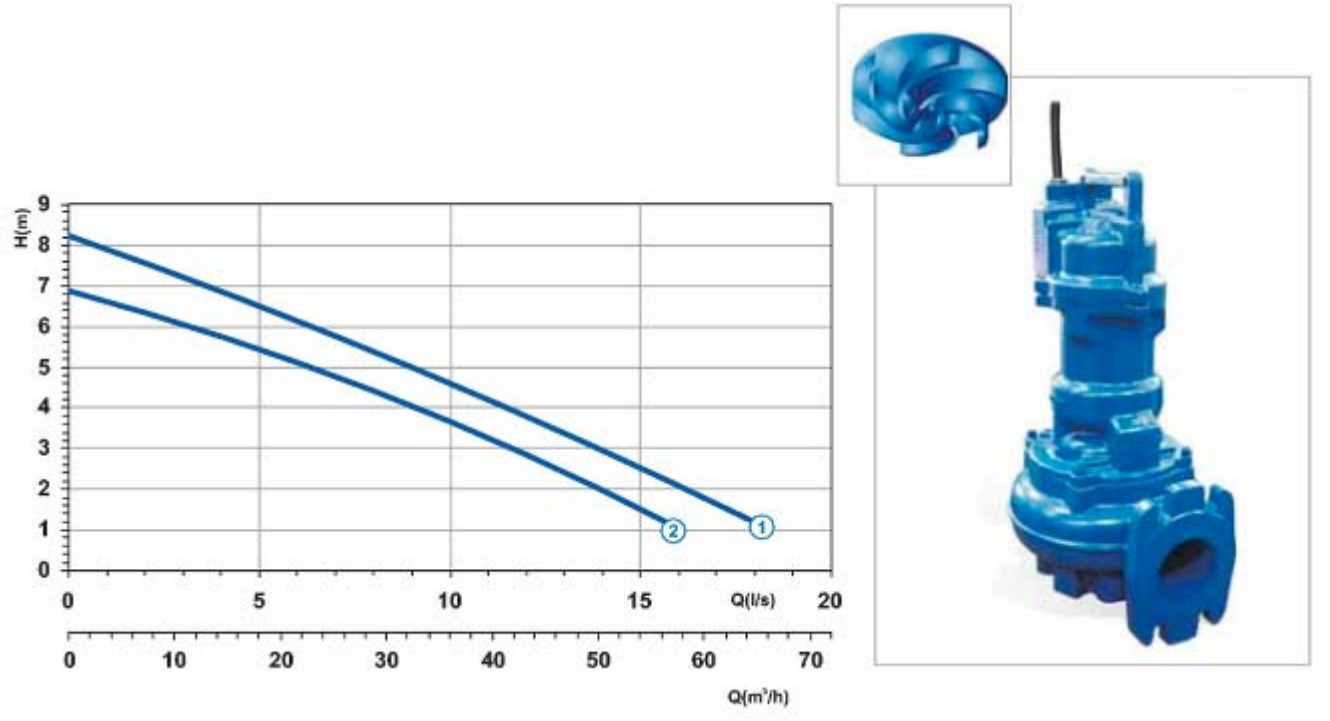

Эксплуатационные характеристики

Источник электропитания	3-фазный, 400 В, 50 Гц
Частота вращения, об/мин.	1450
Диаметр проходного отверстия (мм)	60
Выпускное отверстие (мм)	DN 80
Масса (кг)	47

Крив. №	Код	Тип	ЭЛЕКТРОДВИГАТЕЛЬ			Код ATEX
			Ном. мощн. **P2 (кВт)**	Ном. ток **I (A)**	Пуск. ток **Is (A)**	
1	7005289	**G471T6V1-M50AA0**	1,4	3.5	16,1	7005836
2	7005429	**G471T6V2-M50AA0**	1,4	3,5	16,1	7005648

Размеры (мм)

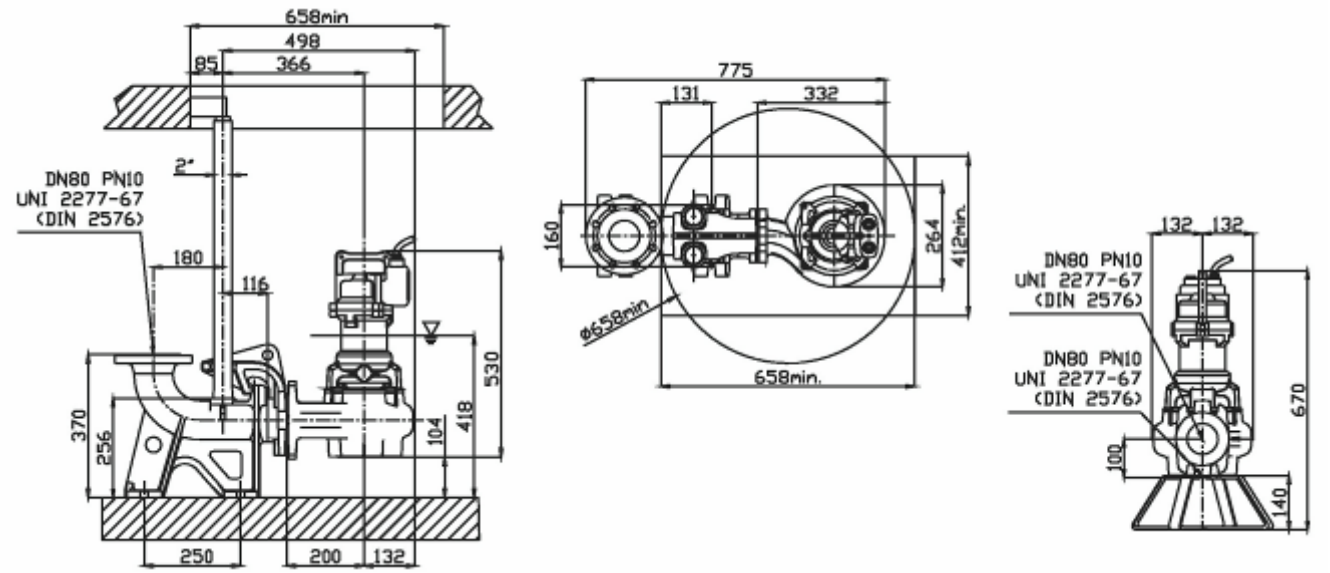

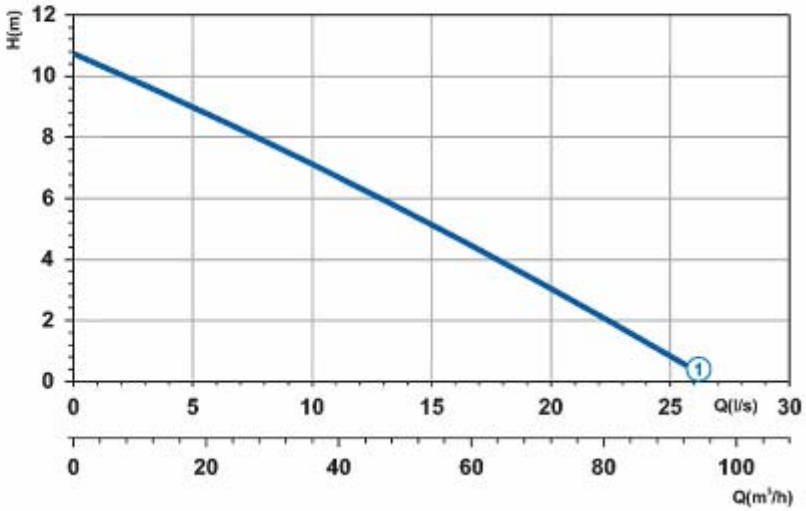

Эксплуатационные характеристики

Источник электропитания	3-фазный, 400 В, 50 Гц
Частота вращения, об/мин.	1450
Диаметр проходного отверстия (мм)	60
Выпускное отверстие (мм)	DN 80
Масса (кг)	64

Крив. №	Код	Тип	ЭЛЕКТРОДВИГАТЕЛЬ			Код ATEX
			Ном. мощн. P2 (кВт)	Ном. ток I (A)	Пуск. ток Is (A)	
1	7007382	**G409T6V1-M60AA0**	2,8	6,5	29,2	7007625

Размеры (мм)

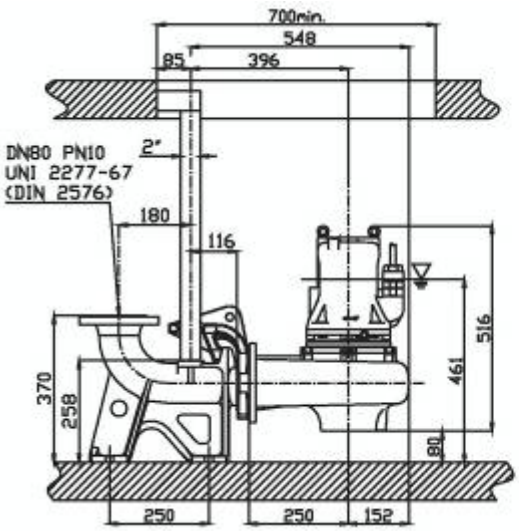

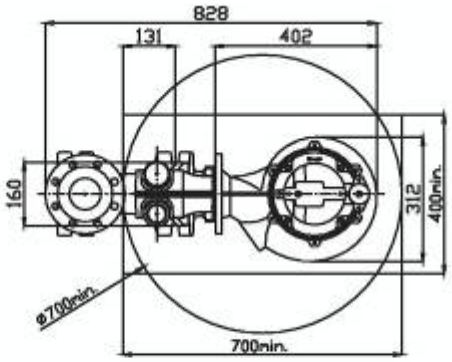

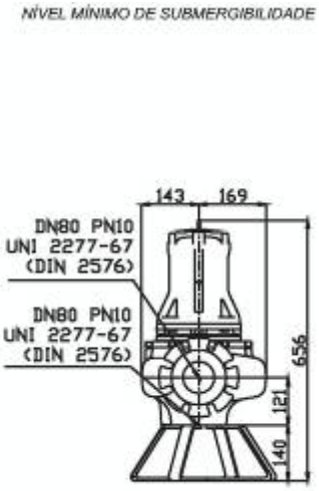

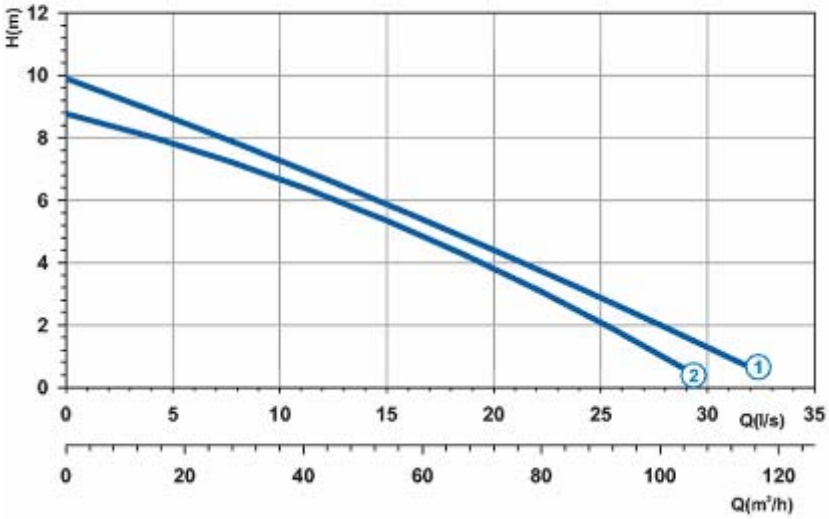

Эксплуатационные характеристики

Источник электропитания	3-фазный, 400 В, 50 Гц
Частота вращения, об/мин.	1450
Диаметр проходного отверстия (мм)	64
Выпускное отверстие (мм)	DN 80
Масса (кг)	64

Крив. №	Код	Тип	ЭЛЕКТРОДВИГАТЕЛЬ			Код ATEX
			Ном. мощн. **P2 (кВт)**	Ном. ток **I (A)**	Пуск. ток **Is (A)**	
1	7002013	**G409T6V1-M64AA0**	2,8	6,5	29,2	7002794
2	7002018	**G409T6V2-M64AA0**	2,8	6,5	29,2	7002796

Размеры (мм)

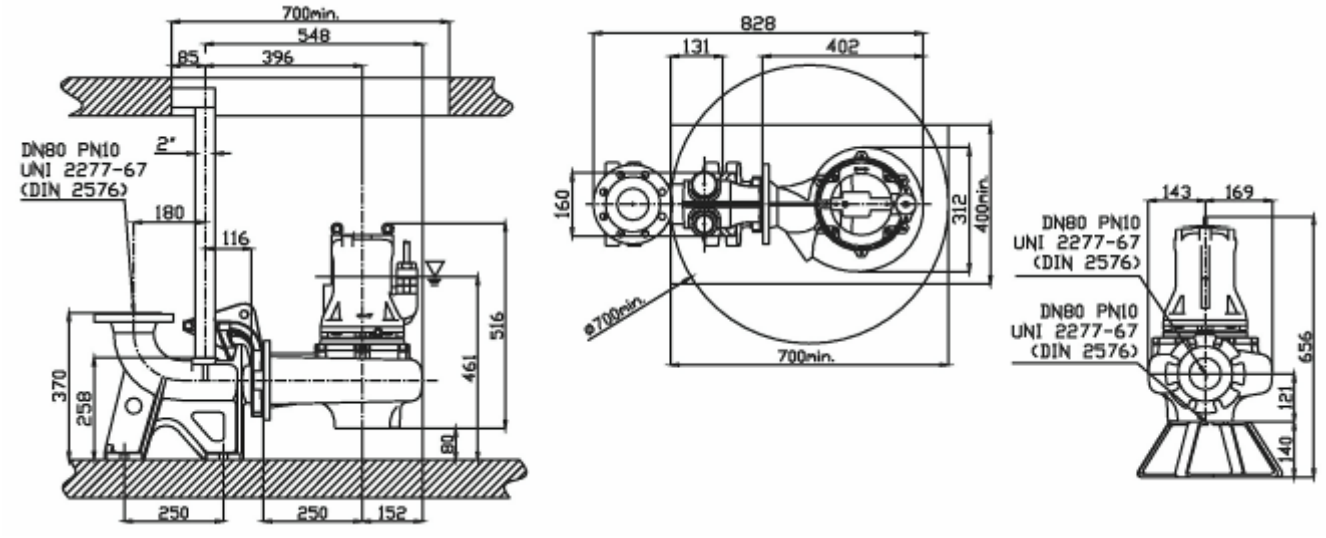

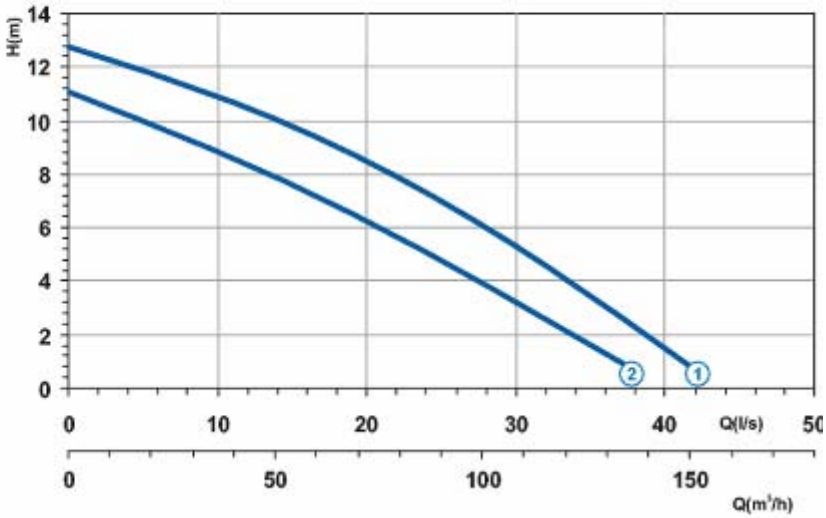

Эксплуатационные характеристики

Источник электропитания	3-фазный, 400/690 В, 50 Гц
Частота вращения, об/мин.	1450
Диаметр проходного отверстия (мм)	64
Выпускное отверстие (мм)	DN 80
Масса (кг)	79

Крив. №	Код	Тип	ЭЛЕКТРОДВИГАТЕЛЬ			Код ATEX
			Ном. мощн. **P2 (кВт)**	Ном. ток **I (A)**	Пуск. ток **Is (A)**	
1	7002016	**G410R6V1-M64AA2**	4,6	9,5	42,7	7008203
2	7007908	**G410R6V2-M64AA2**	4,6	9,5	42,7	7002765

Размеры (мм)

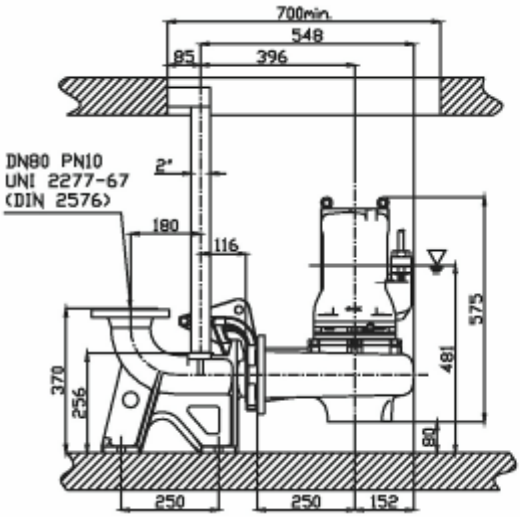

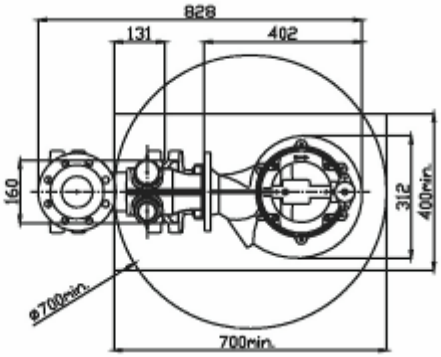

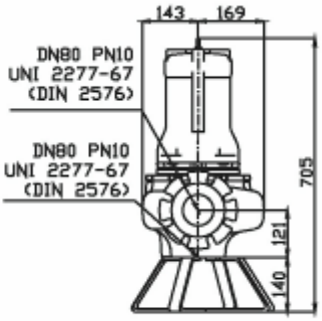

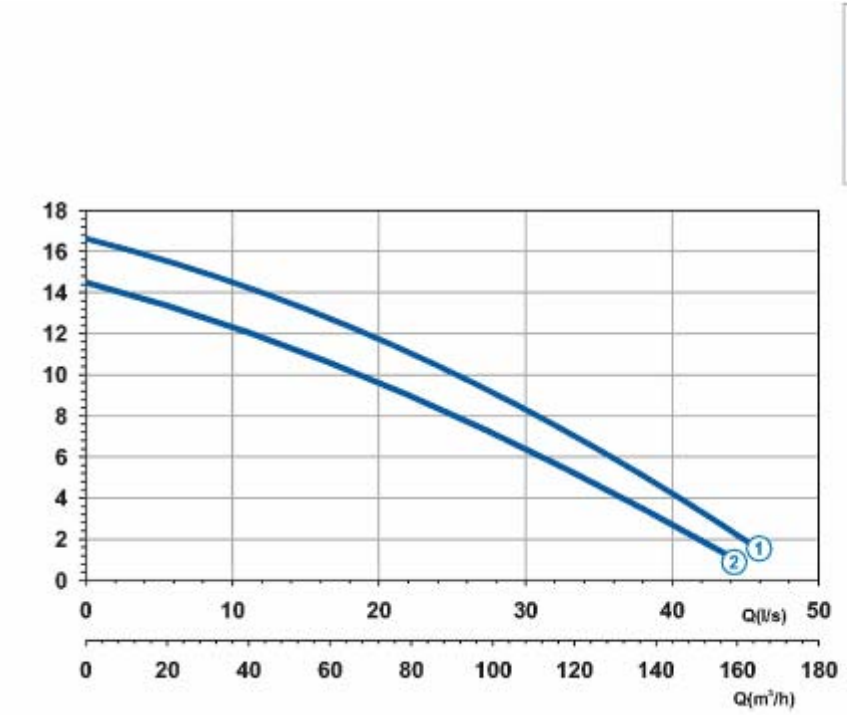

Эксплуатационные характеристики

Источник электропитания	3-фазный, 400/690 В, 50 Гц
Частота вращения, об/мин.	1450
Диаметр проходного отверстия (мм)	90
Выпускное отверстие (мм)	DN 100
Масса (кг)	160

Крив. №	Код	Тип	ЭЛЕКТРОДВИГАТЕЛЬ			Код ATEX
			Ном. мощн. **P2 (кВт)**	Ном. ток **I (A)**	Пуск. ток **Is (A)**	
1	7006377	**G411R6V1-P90AA2**	7,1	13.5	64,8	7007500
2	7006378	**G411R6V2-P90AA0**	5,1	11,0	52,8	7007501

Размеры (мм)

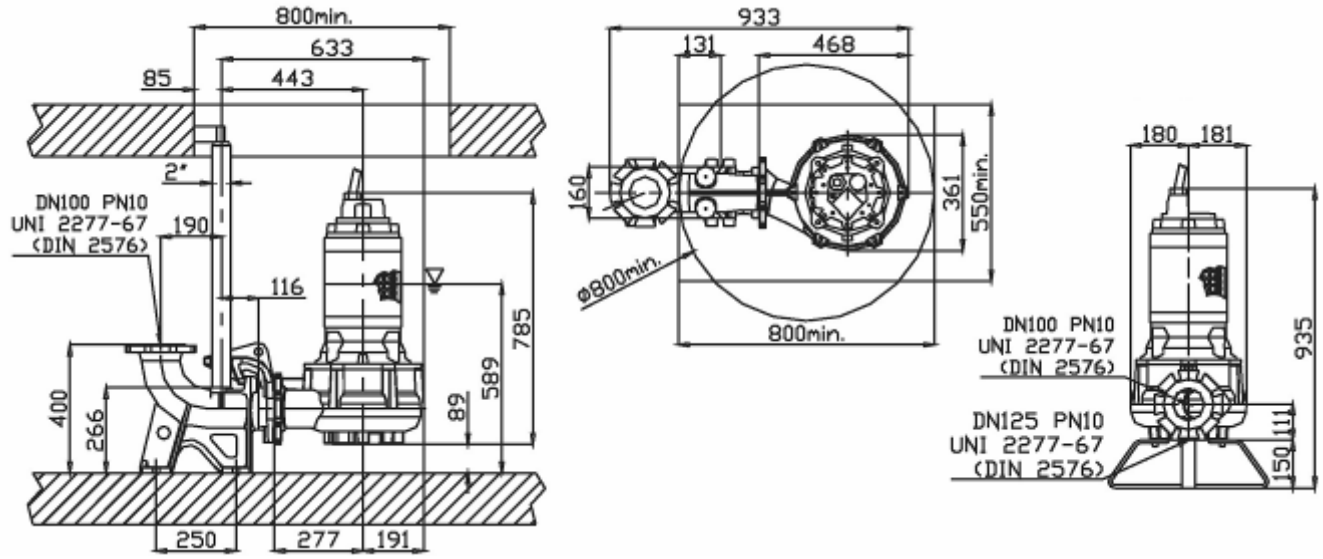

Валы **(1)** изготовлены из нержавеющей стали AISI 420B. Они установлены на опорах, состоящих из шарикоподшипников с торцевыми уплотнениями, которые обладают достаточным запасом прочности при эксплуатации в стандартных условиях.
Электродвигатель **(2)** представляет собой 2-полюсный трехфазный асинхронный электродвигатель с короткозамкнутым ротором, класс изоляции H (180°C). Охлаждение безмасляного двигателя осуществляется окружающей жидкостью. Категория защиты: IP 68. Конструкция электродвигателя обеспечивает безотказную работу в продолжительном и повторно-кратковременном режиме с числом запусков в час не более пятнадцати с регулярными интервалами. Электродвигатель предназначен для эксплуатации при условии не более 5% несимметрии напряжений между фазами.
Шарикоподшипники **(3)** - с достаточным запасом прочности, самосмазывающиеся, не требующие обслуживания.
Масло, содержащееся в масляной полости **(4)**, предназначено для смазки и охлаждения уплотнений и превращения случайно просочившейся воды в эмульсию.
Данный насос с электроприводом имеет уплотнения двух типов, обеспечивающие идеальную изоляцию электродвигателя от транспортируемой жидкости.
Верхнее уплотнение: манжета из бутадиен-нитрильного каучука.
Нижнее уплотнение **(5)**: торцевое уплотнение из карбида кремния.
Конструкция рабочих колес **(6)** гарантирует высокий гидравлический КПД и малый расход электроэнергии. Рабочие колеса отличаются большими размерами межлопаточных каналов диффузора, минимальным количеством лопаток и специальной конструкцией лопаток диффузора, позволяющей предотвратить наматывание волокнистых материалов.

Вихревые погружные насосы с 4/6-полюсным электродвигателем, с 3/6 лопатками

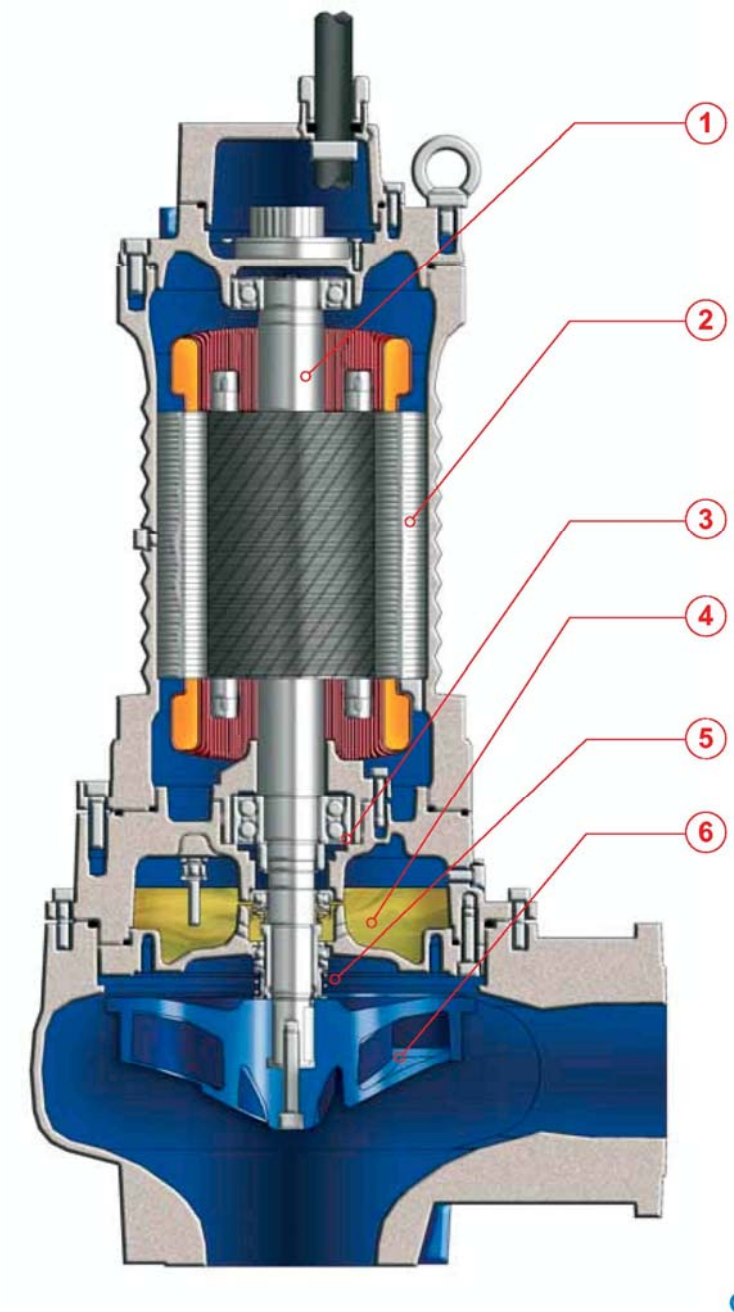

G413R6V1-P80AA2

СФЕРА ПРИМЕНЕНИЯ

Погружные вихревые насосы с электроприводом в основном применяются для перекачивания сточных вод и взвешенных твердых частиц. В частности, они применяются для дренажа септических емкостей, а также для других бытовых и промышленных работ.

СВЕДЕНИЯ О КОНСТРУКЦИИ

Погружные насосы с электроприводом, обладающие надежной конструкцией. Герметичный электродвигатель, установленный в отдельном отсеке, посредством укороченного вала соединен с рабочим колесом, которое установлено в корпусе насоса. Изоляция электродвигателя от гидравлического контура достигается за счет масляной полости, находящейся между ними.
Трехфазные асинхронные электродвигатели с короткозамкнутыми роторами, категория защиты IP 68, класс изоляции H. Предназначены для работы в режиме S1 (продолжительном) с максимальной перегрузкой до 10 %, с естественным охлаждением при температуре <40°C. Допускается до 15 запусков в час. Охлаждение двигателей обеспечивается за счет теплообмена с окружающей жидкостью.

МАТЕРИАЛЫ

Корпус двигателя: чугун EN-GJL-250, рабочее колесо: чугун EN-GJL- 250+Ni, электрический кабель: неопрен H07RN/F, вал: нержавеющая сталь AISI 420B, уплотнительные кольца и манжеты: нитрил, болты класса A2: AISI 304, торцевое уплотнение: карбид кремния / карбид кремния.

Вихревые погружные насосы с 4/6-полюсным электродвигателем, с 3/6 лопатками

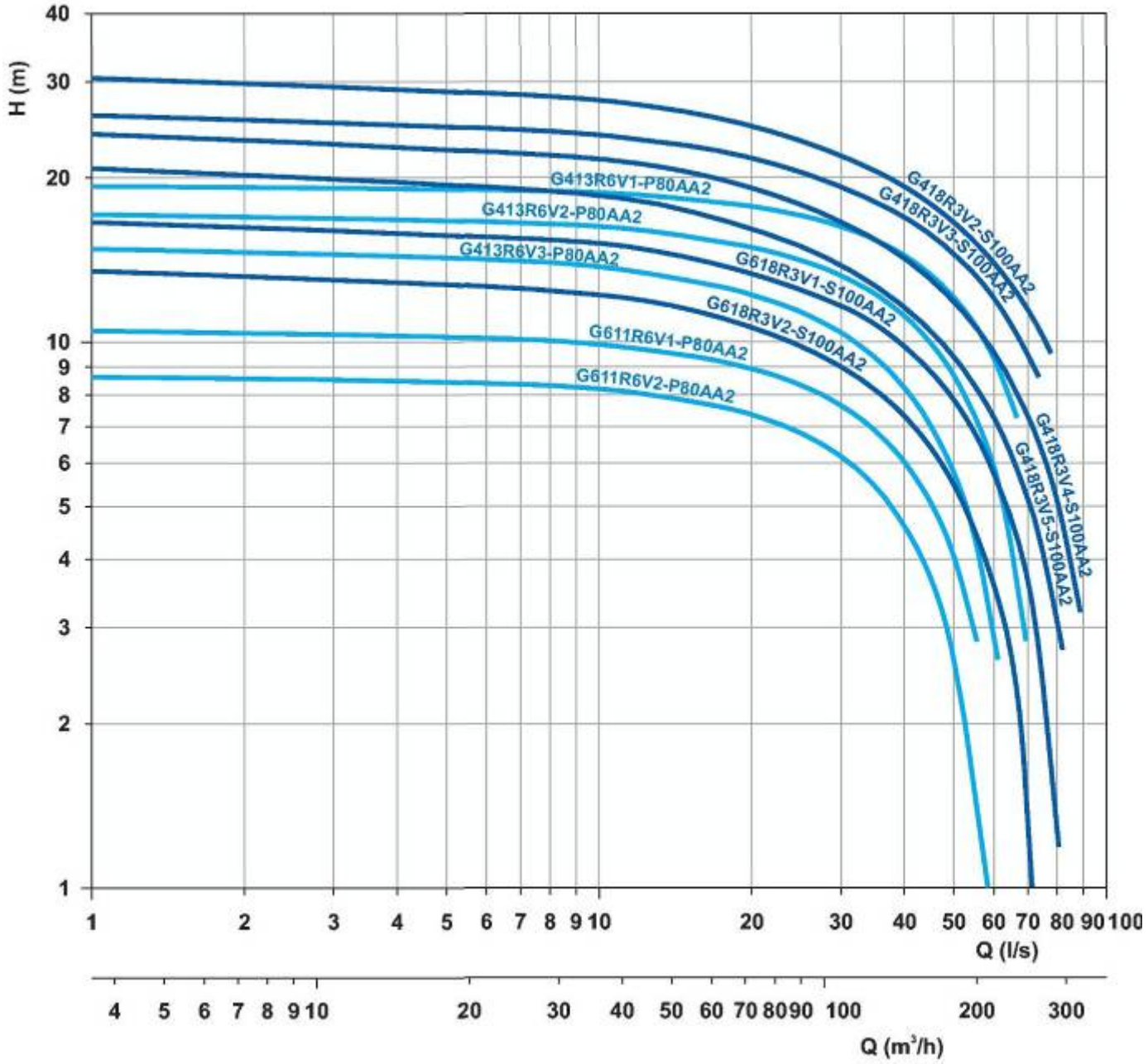

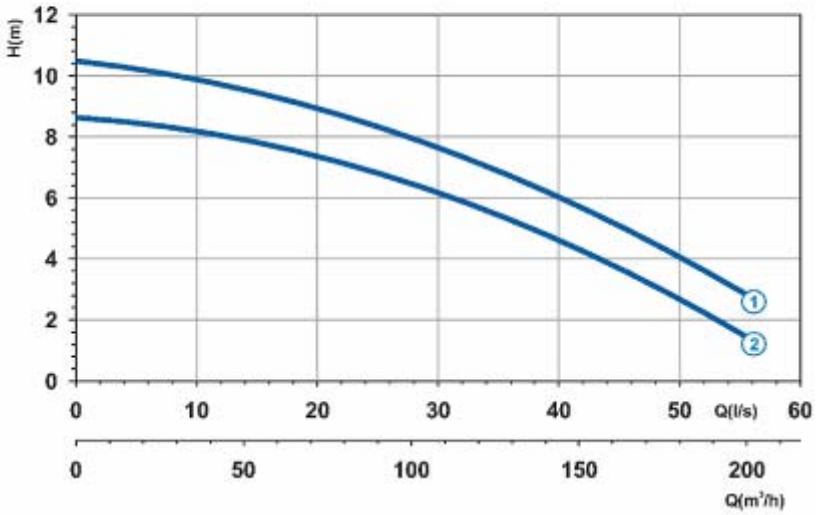

Эксплуатационные характеристики

Источник электропитания	3-фазный, 400/690 В, 50 Гц
Частота вращения, об/мин.	950
Диаметр проходного отверстия (мм)	80
Выпускное отверстие (мм)	DN 100
Масса (кг)	166

Крив. №	Код	Тип	ЭЛЕКТРОДВИГАТЕЛЬ			Код ATEX
			Ном. мощн. **P2 (кВт)**	Ном. ток **I (A)**	Пуск. ток **Is (A)**	
1	7002253	**G611R6V1-P80AA2**	5,2	12.5	63,7	7007504
2	7004980	**G611R6V2-P80AA2**	5,2	12,5	63,7	7007503

Размеры (мм)

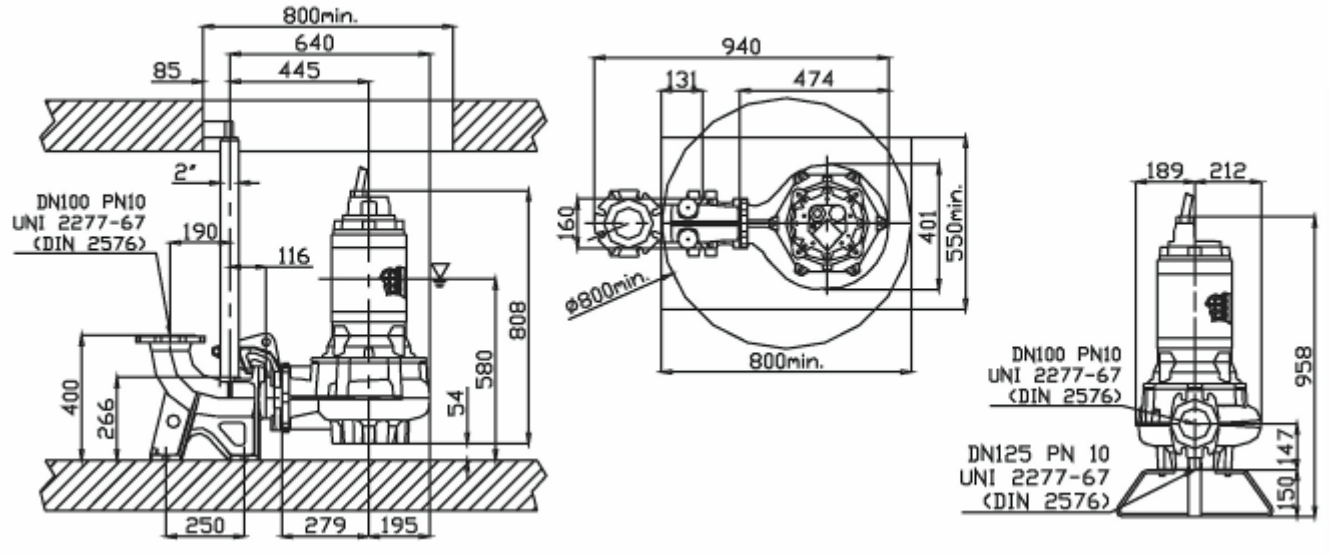

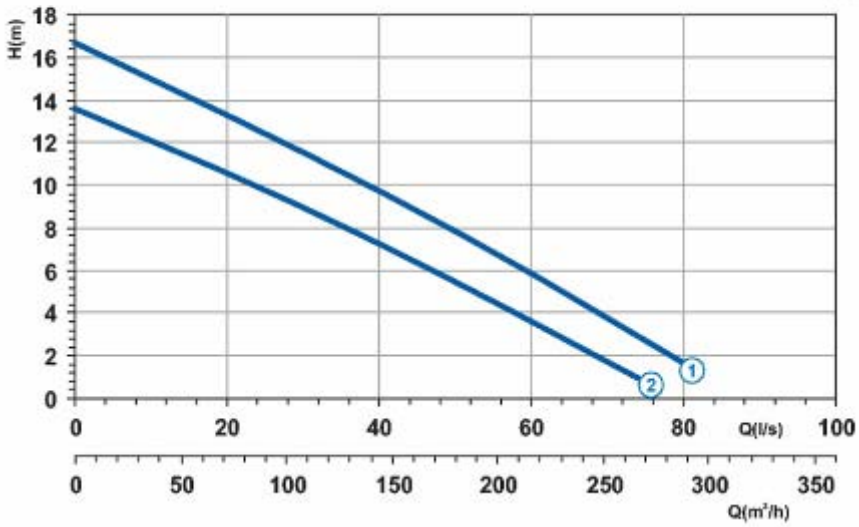

Эксплуатационные характеристики

Источник электропитания	3-фазный, 400/690 В, 50 Гц
Частота вращения, об/мин.	950
Диаметр проходного отверстия (мм)	100
Выпускное отверстие (мм)	DN 150
Масса (кг)	361

Крив. №	Код	Тип	ЭЛЕКТРОДВИГАТЕЛЬ			Код ATEX
			Ном. мощн. P2 (кВт)	Ном. ток I (A)	Пуск. ток Is (A)	
1	7006377	**G618R3V1-P90AA2**	13,6	27,5	148,5	7000299
2	7006378	**G618R3V2-P90AA2**	11,0	23,0	124,2	7000300

Размеры (мм)

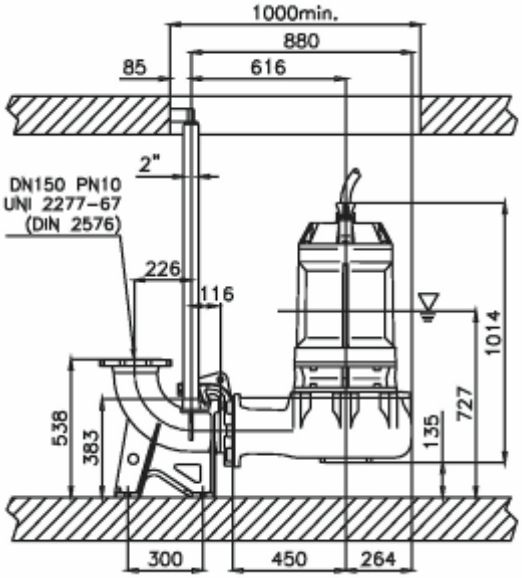

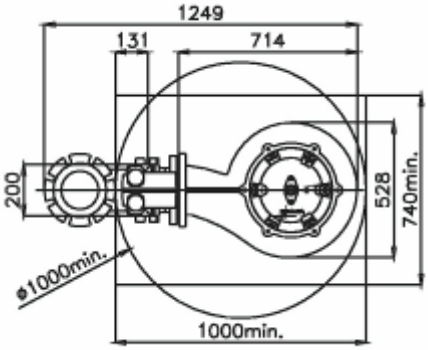

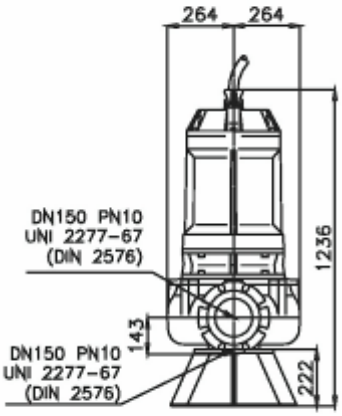

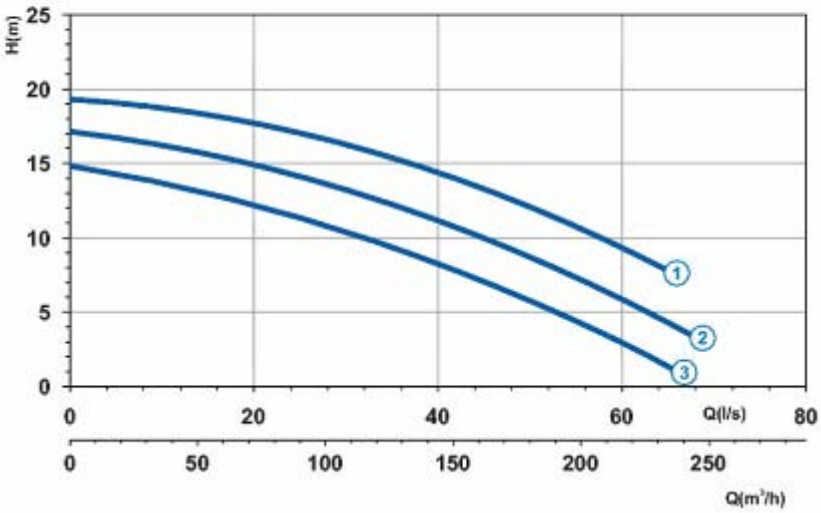

Эксплуатационные характеристики

Источник электропитания	3-фазный, 400/690 В, 50 Гц
Частота вращения, об/мин.	1450
Диаметр проходного отверстия (мм)	80
Выпускное отверстие (мм)	DN 100
Масса (кг)	200

Крив. №	Код	Тип	ЭЛЕКТРОДВИГАТЕЛЬ			Код ATEX
			Ном. мощн. **P2 (кВт)**	Ном. ток **I (A)**	Пуск. ток **Is (A)**	
1	7000189	**G413R6V1-P80AA2**	14,1	30,0	165,0	7007474
2	7001145	**G413R6V2-P80AA2**	14,1	30,0	165,0	7007390
3	7001166	**G413R6V3-P80AA2**	10,1	22	121	707487

Размеры (мм)

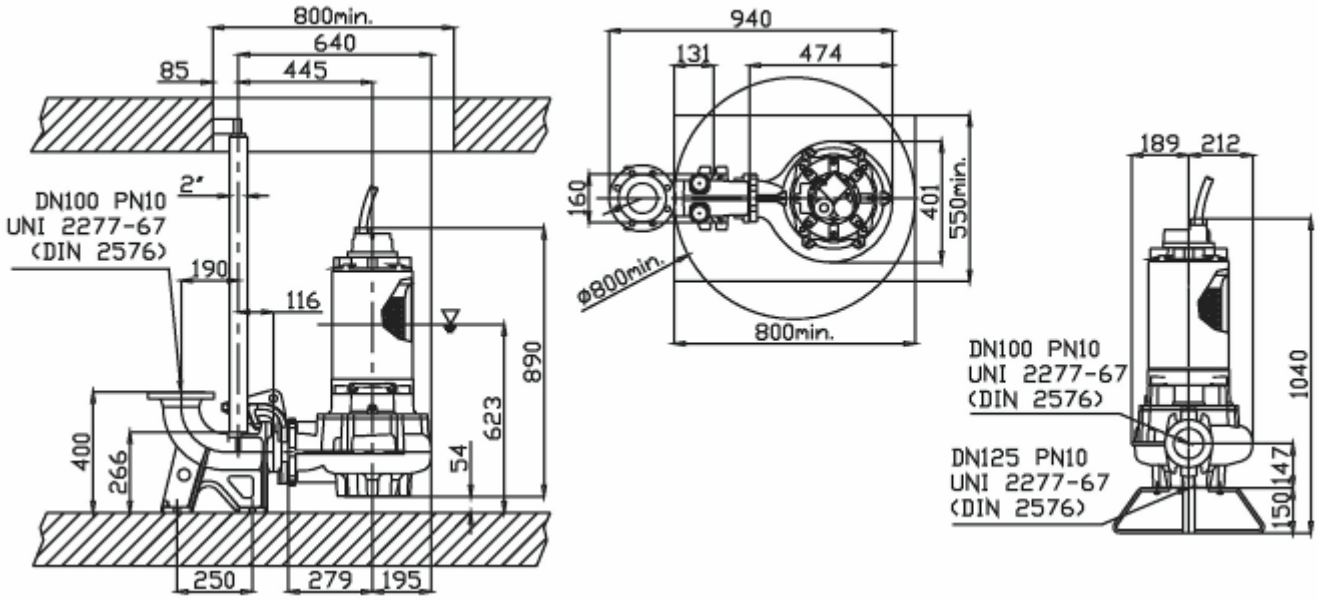

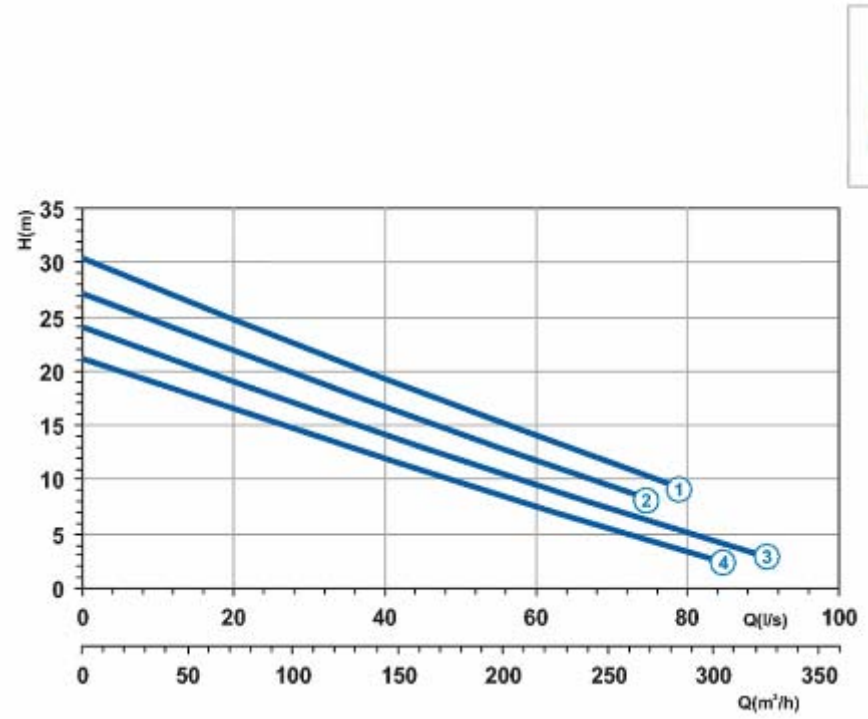

Эксплуатационные характеристики

Источник электропитания	3-фазный, 400/690 В, 50 Гц
Частота вращения, об/мин.	1450
Диаметр проходного отверстия (мм)	100
Выпускное отверстие (мм)	DN 150
Масса (кг)	361

Крив. №	Код	Тип	ЭЛЕКТРОДВИГАТЕЛЬ			Код ATEX
			Ном. мощн. P2 (кВт)	Ном. ток I (A)	Пуск. ток Is (A)	
1	7000295	**G418R3V2-S100AA2**	35,7	65,5	386,5	-
2	7000296	**G418R3V2-S100AA2**	25,0	48,0	283,2	-
3	7000894	**G418R3V2-S100AA2**	25,0	48,0	283,2	-
4	7004923	**G418R3V2-S100AA2**	20,0	38,0	224,2	-
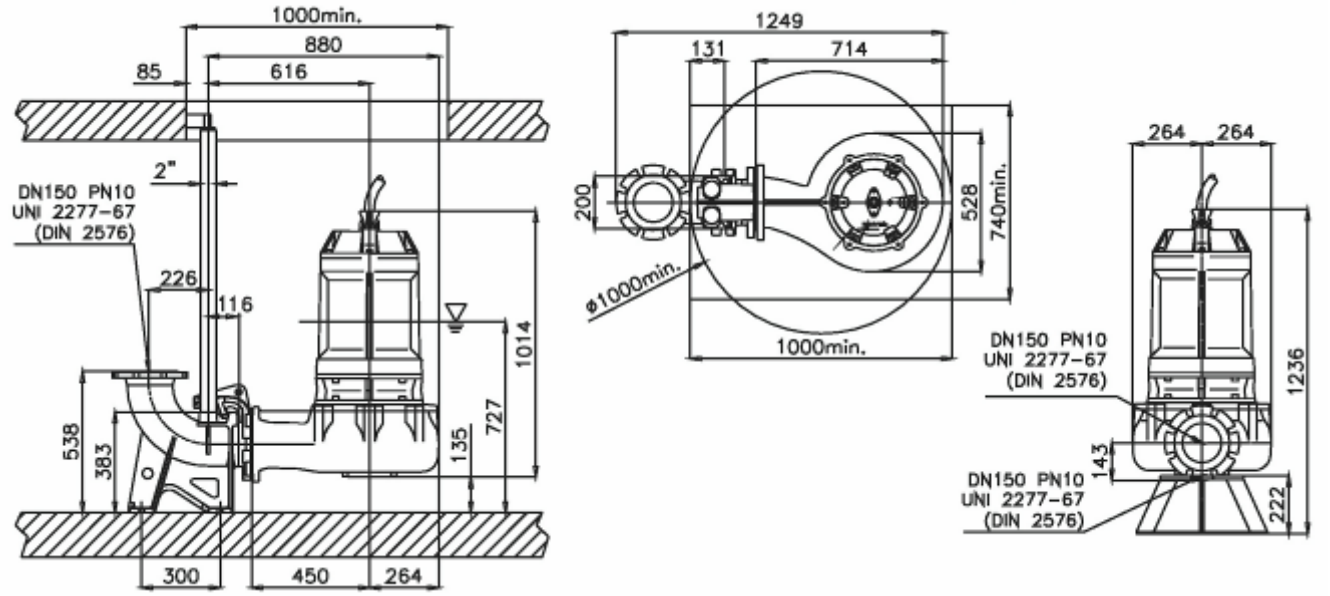
Размеры (мм)